LPL®

http://www.lpl-web.co.jp

STUDIO-LIGHTING CATALOGUE Vol.077

照明機材・スタジオ・画像入力・写真総合カタログ

2023 No.1

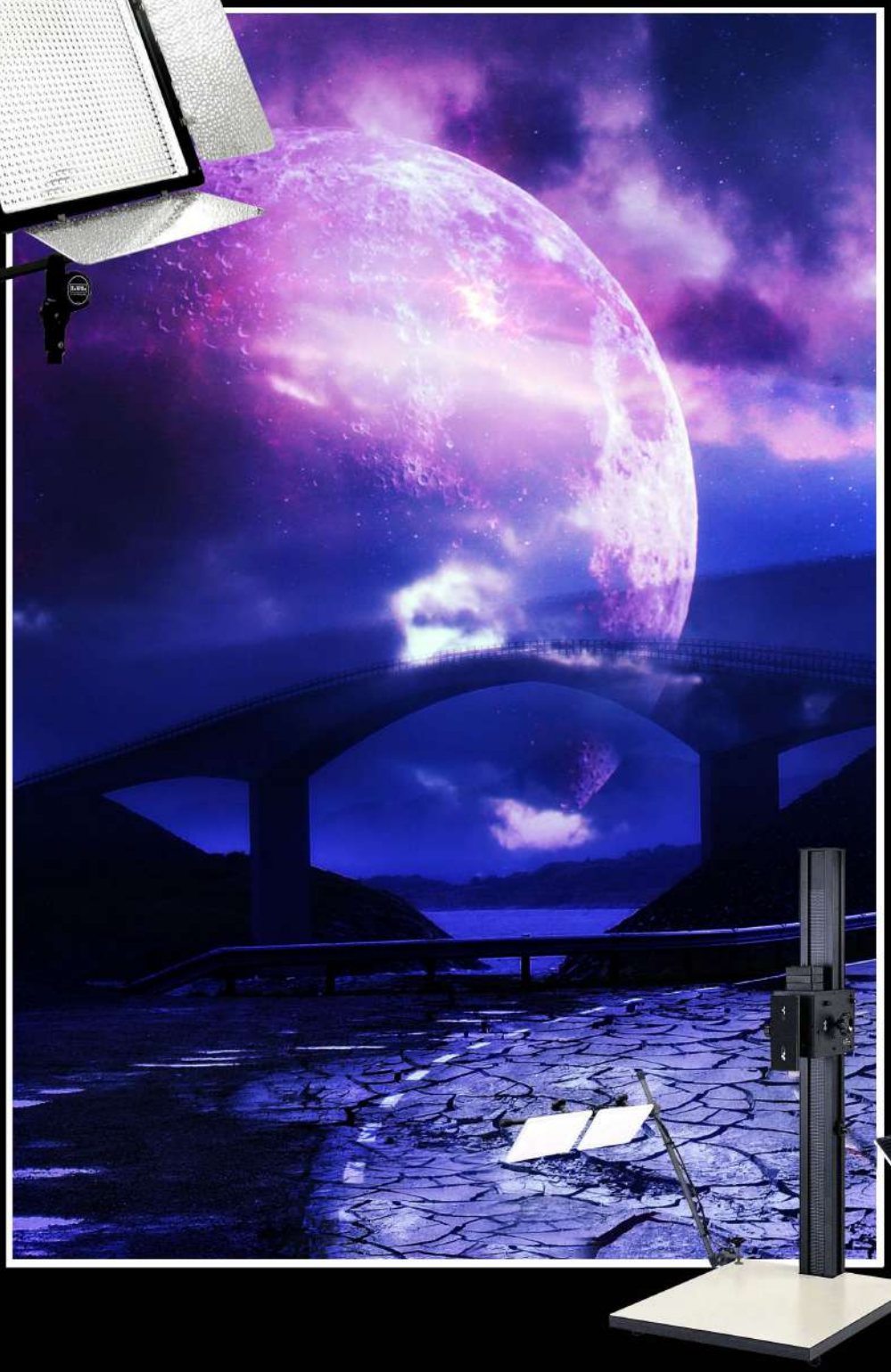

LIGHT・LIGHTING STANDS・COPY STAND・MINI STUDIO・HOLDER・CUTTER・PHOTO

LPL CO.,LTD JAPAN

U-TYPE BRACKET
High Grade LED Light Series

最高レベルの演色性と最高水準性能の業務用LEDライト! デーライトタイプ&バイカラータイプの2種類でスタジオ照明はもちろんロケーションでも最大の威力を発揮

＊バッテリー・スタンドは含みません。

各部の名称(バイカラータイプ)

※VLP-13000X/VLP-13500XPの④は冷却用ファンを搭載しています。

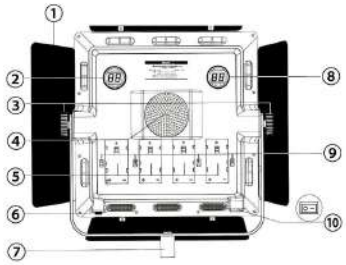

- ① バンドアー
- ② 5000K調光ノブ
- ③ ブラケットハンドル
- ④ 冷却用ファン
- ⑤ バッテリーホルダー
- ⑥ DCパワーソケット
- ⑦ インターフェース
- ⑧ 3000K調光ノブ
- ⑨ バッテリーロック
- ⑩ 電源スイッチ
- ⑪ 5000K微調光切換ボタン
- ⑫ A/Bバッテリーチェックボタン
- ⑬ ディスプレイスクリーン
- ⑭ 3000K微調切換ボタン
- ⑮ C/Dバッテリーチェックボタン
- ⑯ フィルター解除ボタン
- ⑰ 17mmダボ

- ■超高輝度・高品質のLEDランプビーズを搭載、また、三面鏡の原理を応用した鏡面リフレクターにより消費電力を抑え、より効率良く放射することで、驚愕な明るさとムラのない光を提供。演色性も最高グレードのRa95を確保、色を忠実に再現。
- ■AC/バッテリーの2電源によりスタジオ＆ロケーション撮影照明で活躍。
- ■作業性の良い無段階調光と動作確認が一目でわかる大型LEDドット表示。
- ■バンドアー開閉で光の印象を変化、また、2枚のフィルターも付属。
- ■U字ブラケットで安定感と自由な傾斜角度を確保。
- ■最大8台までをコントロールする15m無線リモコン。
- ■環境光に即対応できる色温度変換(バイカラー)タイプ。
- ■選べるデーライト2機種/バイカラー2機種をラインナップ。

照射距離 1m 2m 3m 4m 5m

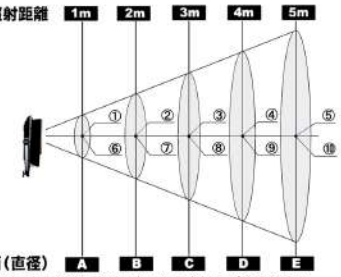

照射面(直径) A B C D E

注) 測定値であり絶対値ではありません。目安としてご使用ください。
注) 照射面直径は中心照度の 1/2 に等しい値になる左右 2 方向の広がりです。

注) VLP-U11000X/VLP-11500XP には冷却用ファンはついていません。

VLP-13000X データーライトタイプ / 照度 / 照射面			
中心最大照度		照射面直径	
①	9700Lx	A	φ100cm
②	2430Lx	B	φ200cm
③	1100Lx	C	φ300cm
④	610Lx	D	φ400cm
⑤	390Lx	E	φ500cm

VLP-U11000X データーライトタイプ / 照度 / 照射面			
中心最大照度		照射面直径	
①	8200Lx	A	φ83cm
②	2000Lx	B	φ165cm
③	910Lx	C	φ248cm
④	512Lx	D	φ330cm
⑤	330Lx	E	φ415cm

VLP-13500XP バイカラータイプ / 照度 / 照射面			
中心最大照度		照射面直径	
⑥	8900Lx	A	φ100cm
⑦	2230Lx	B	φ200cm
⑧	990Lx	C	φ300cm
⑨	556Lx	D	φ400cm
⑩	360Lx	E	φ500cm

VLP-U11500XP バイカラータイプ / 照度無 / 照射面			
中心最大照度		照射面直径	
⑥	7500Lx	A	φ83cm
⑦	1900Lx	B	φ165cm
⑧	830Lx	C	φ248cm
⑨	470Lx	D	φ330cm
⑩	300Lx	E	φ415cm

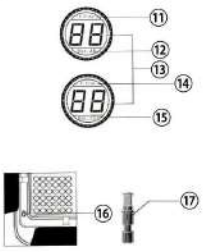

■8mm 径の高効率・広角照射の LED 搭載！広い範囲を明るく照射！

LED ライトプロ VLP-13000X　データーライトタイプ

商品番号： L27993　JAN コード 4988115 279930

本体価格 165,000 円 (税抜価格150,000 円)

最大出力	約 86W (19V-6A)	最大照度	約 9700Lx／1m 2430Lx／2m
光源	白色 LEDφ8×600 個 (高輝度 LED)	点灯時間	約 85 分／6300mAh
光束	約 11466 lm	色温度	約 5000K
照射角	約 53 度 (1m/ 直径約 100cm)	本体重量	約 3130g

LED ライトプロ VLP-13500XP　バイカラータイプ

商品番号： L27994　JAN コード 4988115 279947

本体価格 158,400円 (税抜価格144,000円)

最大出力	約 86W (19V-6A)	最大照度	約 8900Lx／1m 2230Lx／2m
光源	白色 LEDφ8×300 個 / 橙色 300 個 (高輝度 LED)	点灯時間	約 85 分／6300mAh
光束	約 11466 lm	色温度	約 5000K～3000K 範囲
照射角	約 53 度 (1m/ 直径約 100cm)	本体重量	約 3130g

■消費電力を抑え長時間点灯と明るさを両立したロケーション向ライト！

LED ライトプロ VLP-U11000X　データーライトタイプ

商品番号： L28995　JAN コード 4988115 289953

本体価格 121,000円 (税抜価格110,000円)

最大出力	約 54W (19V-5A)	最大照度	約 8200Lx/1m 2000Lx/2m
光源	白色 LEDφ5×900 個	点灯時間	約 153 分／6300mAh
光束	約 7200lm	色温度	約 5000K
照射角	約 45 度 (1m/ 直径約 80cm)	本体重量	約 2700g

LED ライトプロ VLP-U11500XP　バイカラータイプ

商品番号： L28996　JAN コード 4988115 289960

本体価格 126,500円 (税抜価格115,500円)

最大出力	約 54W (19V-5A)	最大照度	約 7500Lx/1m 1900Lx/2m
光源	白色 LEDφ5×450 個 / 橙色 450 個	点灯時間	約 153 分／6300mAh
光束	約 6900lm	色温度	約 5000K～3000K 範囲
照射角	約 45 度 (1m/ 直径約 80cm)	本体重量	約 2700g

全機種共通仕様／注意

電源	DC19V-6A/19V-5A	発光面	約 290×290mm
バッテリー	NP-F バッテリー	チャンネル切換	8CH HI～H8 LED ドット表示
演色性	約 Ra95	適用バッテリー	NP-F シリーズ / 容量 4000mAh 以上
調光範囲	0%～100% (Bat.AB/Bat.CD 連動式)	リモコン到達距離	検知距離 約 15m チャンネル切換 8CH
調光表示	00～99LED ドット (C10/F99)	動作	電源 ON/OFF 調光操作 (電波式)

ライト取付	インターフェース直 /17mm ダボ (オス)	アンバーフィルター
ライト寸法	約 475×460×75mm	無線リモコン
残量表示	LED ドット P0～P9 (電圧検知)	17mm ダボ (オス)
ボディカラー	ブラック	AC アダプター
付属品	ソフトンフィルター	専用キャリングケース

注) バッテリー (NP-F シリーズ) とは F の後に直接数字が入るバッテリーです。
注) バッテリーはメーカー・種類・使用環境により照度や点灯時間が異なる場合があります。
注) LED 素子にはバラツキがあるため、光色・明るさ・配光が異なる場合があります。
注) 収納及び移動時は必ず本体からバッテリーを外してください。

注) バッテリーは 4 個同時に取付けてください。片側 2 個の場合は最大出力はでません。
注) 無線リモコンは 2.4GHz 帯の周波数を使用しています。他の無線機器も同じ周波数を使っていることがあります。他の無線機器と電波干渉することがあります。電波環境状況をご確認の上一度テストしてからご使用ください。
注) VLP-13000X/VLP-13500XP はファンで強制冷却しています。ファンが回りだすと音が発生します。近くにマイクがあると音を拾ってしまいます。必ずテストしてからご使用ください。

VLP-12000X
VLP-12500XP
Professional

撮影現場ライティング革命!VLP-10000シリーズ最高峰のLEDライト誕生。プロの要望に応えた驚愕の 明るさに加え最高レベルの演色性と最高水準性能の業務用LEDライト!デーライトタイプ＆バイカラ ータイプの2種類でスタジオ撮影照明はもちろんロケーション撮影照明として最大の威力を発揮。

明るく発光面も大きいので、大きな撮影物でも完璧に照明することができます。また演色性も高く肌を忠実に再現します。

＊バッテリーは含みません

- ■ 高輝度・高演色性 LED 1200Pcsを配列
- ■ AC/バッテリーの2電源
- ■ 冷却ファン内蔵でコンパクト化と長時間照明を実現
- ■ 作業性の良い無段階調光
- ■ 動作確認しやすいLEDドット表示
- ■ メモリ機能(状態記憶)搭載
- ■ 最大8台までコントロールできる無線リモコン
- ■ フィルターはマグネット着脱タイプで簡単取付
- ■ バンドーア開閉で光りの印象を変化
- ■ 環境光に対応できる色温度変換タイプ(VLP-12500XP)
- ■ ハンドグリップ付属で手持ち照明にも簡単に対応

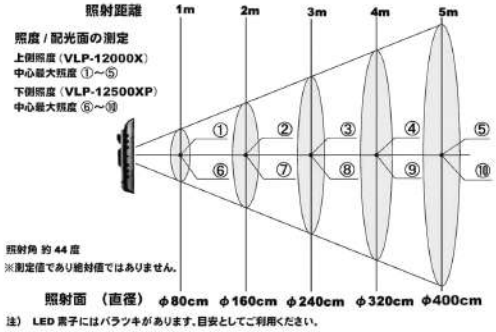

注） LED 素子にはバラツキがあります。目安としてご利用ください。

中心最大照度

VLP-12000X Daylight	
①	14500Lx
②	3600Lx
③	1640Lx
④	900Lx
⑤	580Lx
VLP-12500XP B color	
⑥	12000Lx
⑦	3000Lx
⑧	1360Lx
⑨	750Lx
⑩	480Lx

LED ライトプロ VLP-12000X　デーライトタイプ

商品番号： L26998　JAN コード 4988115 269986

本体価格 137,500 円 (税抜価格125,000円)

■仕　様	VLP-12000X		
電　源	DC19V-5A	適用バッテリー	NP-F シリーズ / 容量 4000mAh 以上
バッテリー	SONY 系 NP-F/4000mAh 以上	リモコン到達距離	検知距離 約 15m チャンネル切換 8CH
消費電力	最大約 72W	動作	電源 ON/OFF 調光操作 (電波式)
光　源	高輝度白色 LED1200 個	電池	バッテリー単 4×2 88×35×18mm 約 50g
演色性	約 Ra95	ライト本体取付	U1/4" カメラネジ (メスネジ)
色温度	約 5000K	ライト本体寸法	約 345×230×64mm
照射角	約 44 度 (1m/ 直径 82cm)	ライト本体重量	約 1680g
調光範囲	約 100 ～ 5% 連続	冷却方式	ファン駆動
調光表示	1 ～ 99 LED ドット (C10/F98)	ACアダプター仕様	約 63×150×37mm 440g (PS)E
光　束	約 9000lm	入力	100V ～ 240V 50/60Hz 2.0A MAX
照　度	約 2m/3600Lx(中心照度)	出力	19V-5000mAh
(ソフトトーン使用)	約 2m/3000Lx(中心照度)	コード長	1 次側約 3m　2 次側約 2m
(アンバー使用)	約 2m/1730Lx(中心照度)	付属品	ソフトンフィルター
フィルター	マグネット着脱式		アンバーフィルター
点灯時間	約 100 分 /6300mAh		リモコン (無線)
(バッテリー)	(最大出力時の点灯時間)		ハンドグリップ
待機電力	約 0.28W		17mm ダボ
ボディカラー	ブラック		AC アダプター
残量表示	LED ドット P1 ～ P9 (電圧検知)		専用布ケース
チャンネル切換	8CH HI ～ H8 LED ドット		
発光面	約 170×280mm		

注）適用バッテリー(NP-Fシリーズ)とはFの後に直接数字が入るバッテリーです。
注）バッテリーはメーカー・種類・使用環境により照度や点灯時間が異なります。
注）LED素子にはバラツキがあるため光色・明るさ・配光が異なる場合があります。
注）収納・移動時は必ずバッテリアダプターからバッテリーを外してください。
注）長時間使用に対応させるため、ファンで強制冷却しています。そのためファンの音が発生します。近くにマイクがあると音を拾ってしまう恐れがあります。必ずテストしてからご使用ください。
注）バッテリーは4個同時に取付けてください。片側2個の場合はLEDは600個しか点灯できません。最大出力はでません。
注）付属の無線リモコンは2.4GHz帯の周波数を利用しています。他の無線機器と電波干渉することがあります。周囲の電波環境をご確認の上一度テストしてからご使用ください。

LED ライトプロ VLP-12500XP　バイカラータイプ

商品番号： L26999　JAN コード 4988115 269993

本体価格 143,000 円 (税抜価格130,000円)

■仕　様	VLP-12000X		
電　源	DC19V-5A	適用バッテリー	NP-F シリーズ / 容量 4000mAh 以上
バッテリー	SONY 系 NP-F/4000mAh 以上	リモコン到達距離	検知距離 約 15m チャンネル切換 8CH
消費電力	最大約 72W	動作	電源 ON/OFF 調光操作 (電波式)
光　源	白色 LED600 個 橙色 LED600 個	電池	バッテリー単 4×2 88×35×18mm 約 50g
演色性	約 Ra95	ライト本体取付	U1/4" カメラネジ (メスネジ)
色温度	約 5000K ～ 3200K 範囲内	ライト本体寸法	約 345×230×64mm
照射角	約 44 度 (1m/ 直径 82cm)	ライト本体重量	約 1680g
調光範囲	約 100 ～ 5% 連続	冷却方式	ファン駆動
調光表示	1 ～ 99 LED ドット (C10/F98)	ACアダプター仕様	約 63×150×37mm 440g (PS)E
光　束	約 9000lm	入力	100V ～ 240V 50/60Hz 2.0A MAX
照　度	約 2m/3000Lx(中心照度)	出力	19V-5000mAh
(ソフトン使用)	約 2m/2500Lx(中心照度)	コード長	1 次側約 3m　2 次側約 2m
(アンバー使用)	約 2m/1500Lx(中心照度)	付属品	ソフトンフィルター
フィルター	マグネット着脱式		アンバーフィルター
点灯時間	約 100 分 /6300mAh		リモコン (無線)
(バッテリー)	(最大出力時の点灯時間)		ハンドグリップ
待機電力	約 0.28W		17mm ダボ
ボディカラー	ブラック		AC アダプター
残量表示	LED ドット P1 ～ P9 (電圧検知)		専用布ケース
チャンネル切換	8CH HI ～ H8 LED ドット		
発光面	約 170×280mm		

注）適用バッテリー(NP-Fシリーズ)とはFの後に直接数字が入るバッテリーです。
注）バッテリーはメーカー・種類・使用環境により照度や点灯時間が異なります。
注）LED素子にはバラツキがあるため光色・明るさ・配光が異なる場合があります。
注）収納・移動時は必ずバッテリアダプターからバッテリーを外してください。
注）長時間使用に対応させるため、ファンで強制冷却しています。そのためファンの音が発生します。近くにマイクがあると音を拾ってしまう恐れがあります。必ずテストしてからご使用ください。
注）バッテリーは4個同時に取付けてください。片側2個では色温度5000Kか3200Kどちらかしか選択できません。
注）付属の無線リモコンは2.4GHz帯の周波数を利用しています。他の無線機器と電波干渉することがあります。周囲の電波環境をご確認の上一度テストしてからご使用ください。

VLP-10000X VLP-10500XP Professional

撮影現場ライティング革命!プロの要望に応えた驚愕の明るさと、最高水準性能の業務用LEDライト!

VLP-10000X Daylight 5500K
激震!驚愕な明るさと性能

＊バッテリーは含みません

- ■明るく演色性の高いLED900Pcs
- ■動作確認しやすいLEDドット表示
- ■最大8台までコントロールする無線リモコン
- ■自由自在に動かせる高級ボールヘッド付属
- ■色温度をフィルターなしで素早く変更、また、2色の配合により5500K～3200Kの範囲で色温度を自由に設定できます。(VLP-10500XPが対象)

- ■ソフトンフィルター
- ■アンバーフィルター
- ■無線リモコン
- ■ACアダプター
- ■ダボ付ポールヘッド

LED ライトプロ VLP-10000X データーライトタイプ

商品番号	L26995	JAN コード 4988115 269955
本体価格 113,850円 (税抜価格 103,500円)		

LED ライトプロ VLP-10500XP バイカラータイプ

商品番号	L26997	JAN コード 4988115 269979
本体価格 119,900円 (税抜価格 109,000円)		

■仕　様

		VLP-10000X/10500XP
電　源		DC19V-5A
バッテリー		SONY系 NP-F/4000mAh 以上
最大出力		約 54W (バッテリー使用)
光源	10000X	高輝度白色 LED900 個
	10500XP	白色 LED/450 個　橙色 LED/450 個
演色性		約 Ra90
色温度	10000X	約 5500K
	10500XP	約 5500K～3200K 範囲自由設定
照射角		約 44 度 (1m/ 直径 82cm)
調光範囲		約 100～5% 連続
調光表示		1～99 LED 表示 (C10/F98)
照度	10000X	約 50cm/35000Lx・1m/8700Lx
	ソフトン使用	約 50cm/27000Lx・1m/6800Lx
	アンバー使用	約 50cm/15000Lx・1m/3800Lx
	10500XP	約 50cm/32000Lx・1m/8000Lx
	(5500K モード)	約 50cm/17600Lx・1m/4400Lx
	(3200K モード)	約 50cm/14000Lx・1m/3500Lx
待機電力		約 0.28W
点灯時間		4000mAh×2/ 約 60 分
(バッテリー)		6300mAh×2/ 約 95 分
光　束		約 7200 ルーメン
ボディカラー		ブラック
ボールヘッド		約φ32×100mm/ 約 165g 上部 U1/4" 下部 17mm ダボ
残量表示		LED 表示 (電圧検知) P1~P9 表示
チャンネル切換		8CH　H1~H8 表示
発光面		約 155×255mm
適用バッテリー		NP-F シリーズ / 容量 4000mAh 以上
リモコン到達距離		検知距離 約 15mチャンネル切換 8CH
動作		電源 ON/OFF　調光操作 (電波式)
		バッテリー単 4×2 88×35×18mm　約 50g
ライト本体取付		U1/4" カメラネジ (メスネジ)
ライト本体寸法		約 260×188×40mm
ライト本体重量		約 1480g
冷却方式		温度検知によるファン駆動
ACアダプター仕様	入力	約 63×150×37mm 440g (PS)E
	出力	100V-240V 50/60Hz 2.0A MAX　センター⊕
	コード長	19V-5000mAh
		1 次側約 3m　2 次側約 2m
付属品		ソフトンフィルター アンバーフィルター(色温度 3200K に変換) リモコン (無線) ダボ付ポールヘッド AC アダプター

注)適用バッテリー(NP-Fシリーズ)とはFの後に直接数字が入るバッテリーです。
※バッテリーはメーカー・種類・使用環境により、照度や点灯時間が異なる場合があります。
※LED素子にはバラツキがあるため、光色・明るさ・配光が異なる場合があります。
※収納及び移動時は必ず本体からバッテリーを外してください。バッテリーは付属していません。
※長時間使用に対応させるため、ファンで強制冷却しています。ファンが回り出すと音が発生します。近くにマイクがあると音を拾ってしまいます。必ずテストしてからご使用ください。
※バッテリーは2個同時に取り付けてください。1個では最大出力がでません。
※無線リモコンは2.4GHz帯の周波数を使用しています。他の無線機器も同じ周波数を使っていることがあります。他の無線機器と電波干渉をすることがあります。電波環境状況をご確認の上一度テストしてからご使用ください。

VLP-10500XP Daylight/Tungsten 5500K～3200K
環境光に対応!色温度変換タイプ

VLP-10500XP

消費電力を押え効率を上げる技術
三面鏡の原理を応用した鏡面リフレクターの採用によりLED(発光ダイオード)の明るさをより効率良く放射させることにより驚愕な明るさを得ています。

■スマートなデザインと使い勝手の良さ安全性に優れているので、ネット通販写真や個人スタジオ用照明に最適です。

■大型商品撮影照明としても最適な条件を兼ね備えています。

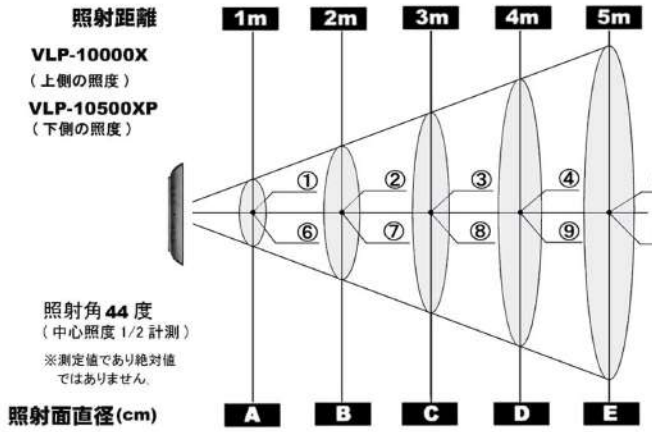

VLP-10000X データーライトタイプ / 照度 / 照射面			
中心最大照度		照射面直径	
①	8700LX	A	φ80cm
②	2200LX	B	φ160cm
③	970LX	C	φ240cm
④	550LX	D	φ320cm
⑤	350LX	E	φ400cm

VLP-10500X バイカラータイプ / 照度 / 照射面			
中心最大照度		照射面直径	
⑥	8000LX	A	φ80cm
⑦	2000LX	B	φ160cm
⑧	890LX	C	φ240cm
⑨	500LX	D	φ320cm
⑩	320LX	E	φ400cm

VLP-S9800X/S9700X Daylight
VLP-S9850XP/S9750XP Bi color

遠くの被写体(人物等)は強い光で照射,近くの被写体(商品等)は大きな面光源でやさしく自然な光を作り出す。LEDライト&ソフトボックス兼用のシステムバンクセット

最高の明るさと美しい光を提供!
超薄型・超軽量を実現!

＊バッテリー・ライトスタンドは含みません。

- ■ 一般のLEDライトはもちろんバンクライトでも使用できる
- ■ AC・バッテリーの2電源でロケーション撮影にも活躍
- ■ 作業性の良い無段階連続調光と見やすいLEDドット表示
  調光は10段階/100段階の切換可能
- ■ U字ブラケットで安定感と自由な傾斜角度を確保
- ■ 環境光に対応できる色温度変換(バイカラー)タイプ
- ■ 最大8台までをコントロールする15m無線リモコン

LED LIGHT SOFT PANEL PRO SERIES 4 Model

①	デーライト調光ハンドル（白）
②	タングステン調光ハンドル（橙）
③	リモコンチャンネル切替ボタン（8CH）
④	調光切換ボタン（10 段階 /100 段階）
⑤	バッテリー残量確認ボタン
⑥	ディスプレイスクリーン

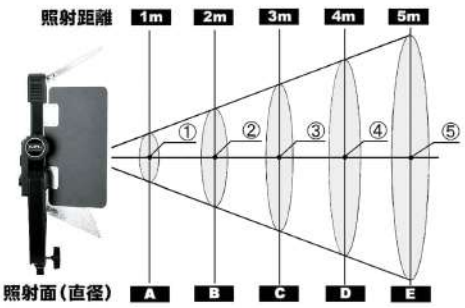

注)測定値であり絶対値ではありません。目安としてご使用ください。
注)照射面直径は中心照度の1/2に等しい値になる左右2方向の広がりです。
注)バイカラーの中心照度は白色+橙色の混合時の最大照度です。
注)バンクを取付けた時は上記照度の約70%になります。

[中心照度]

(デーライト/白)

VLP-S9800XP	
①	9300Lx
②	2320Lx
③	1160Lx
④	582Lx
⑤	372Lx

(バイカラー/白+橙)

VLP-S9850XP	
①	8700Lx
②	2170Lx
③	1085Lx
④	543Lx
⑤	348Lx

(デーライト/白)

VLP-S9700XP	
①	6200Lx
②	1550Lx
③	775Lx
④	387Lx
⑤	250Lx

(バイカラー/白+橙)

VLP-S9750XP	
①	5800Lx
②	1450Lx
③	645Lx
④	362Lx
⑤	230Lx

LED ライトソフトパネルプロ VLP-S9800X　デーライトタイプ

商品番号： L27890　JAN コード 4988115 278902
本体価格 114,400 円 (税抜価格 104,000 円)

電　源	DC19V-5A	最大照度	約 9300Lx/1m
最大出力	約 65W	点灯時間	約 70 分 /6300mAh
光　源	白色 LED900Pcs	本体重量	約 2700g
色 温 度	約 5000K	AC アダプター出力	100V 50/60Hz 2.0A MAX 〈PS〉E
光　束	約 6900 lm		DC19V-5A センタープラス

LED ライトソフトパネルプロ VLP-S9700X　デーライトタイプ

商品番号： L27891　JAN コード 4988115 278919
本体価格 86,350円 (税抜価格 78,500 円)

電　源	DC12V-5A	最大照度	約 6200Lx/1m
最大出力	約 50W	点灯時間	約 90 分 /6300mAh
光　源	白色 LED600Pcs	本体重量	約 2600g
色 温 度	約 5000K	AC アダプター出力	100V 50/60Hz 1.5A MAX 〈PS〉E
光　束	約 4500 lm		DC12V-5A センタープラス

LED ライトソフトパネルプロ VLP-S9850XP　バイカラータイプ

商品番号： L27894　JAN コード 4988115 278940
本体価格 119,900 円 (税抜価格 109,000 円)

電　源	DC19V-5A	最大照度	約 8700Lx/1m (白 4500Lx/ 橙 4200Lx)
最大出力	約 65W	点灯時間	約 70 分 /6300mAh
光　源	白色 LED450Pcs/ 橙 450Pcs	本体重量	約 2700g
色 温 度	約 5000K ～ 3000K	AC アダプター出力	100V 50/60Hz 2.0A MAX 〈PS〉E
光　束	約 6600 lm		DC19V-5A センタープラス

LED ライトソフトパネルプロ VLP-S9750XP　バイカラータイプ

商品番号： L27895　JAN コード 4988115 278957
本体価格 90,750円 (税抜価格82,500円)

電　源	DC12V-5A	最大照度	約 5800Lx/1m (白 3000Lx/ 橙 2800Lx)
最大出力	約 50W	点灯時間	約 90 分 /6300mAh
光　源	白色 LED300Pcs/ 橙 300Pcs	本体重量	約 2600g
色 温 度	約 5000K ～ 3000K	AC アダプター出力	100V 50/60Hz 1.5A MAX 〈PS〉E
光　束	約 4300 lm		DC12V-5A センタープラス

■■全機種共通仕様■■

バッテリー	NP-F シリーズバッテリー	調光表示	0 ～ 99LED ドット表示	残量表示	LED ドット P0 ～ P9 (電圧検知)	付属品	ソフトボックスセット 無線リモコン・レシーバー AC アダプター・17mmダボ キャリングケース
照射角	約 45 度	本体発光面	約 200×290mm	リモコン到達距離	検知距離　約 15m　チャンネル 8CH		
演色性	約 Ra95 以上	バンク発光面	約 350×420mm	リモコン動作	電源 ON/OFF 調光操作 (電波式)		
調光範囲	0 ～ 100%	適合バッテリー	容量 2900mAh 以上	ライト本体取付	17mm ダボ・インターフェイス直		

注)適用バッテリー (NP-Fシリーズ) とはFの後に直接数字が入るバッテリーです。注)バッテリーはメーカー・種類・使用環境により照度や点灯時間が異なる場合があります。
注)LED素子にはバラツキがあるため光色・明るさ・配光が異なる場合があります。注)収納・移動時は必ずバッテリーを外してください。バッテリーは付属していません。
注)バッテリーは2個同時に取付けてください。
注)無線リモコンは2.4GHz帯の周波数を使用しています。他の無線機器も同じ周波数を使っていることがあります。他の無線機器と電波干渉することがあります。電波環境状況をご確認の上一度テストしてからご使用ください。

VL-9000XD Daylight
VL-9500XPD Bi color

常に先を見つめ、「LED 照明」を進化させる「LPL」が自信を持って送り出す、次世代 LED ライト、明るさ・使い良さ・性能・安全性・デザインすべてにおいて最高水準のスタジオ＆ロケーション LED ライト！

VLP-9000XD Daylight 5500K
激震！驚愕な明るさと性能

VLP-9500XPD Daylight/Tungsten 5500K-3200K
環境光に対応！色温度変換タイプ！

（商品構成）

■ 明るく演色性の高い白色LED
■ 動作確認しやすいLEDドット表示
■ バッテリー/ACの2電源
■ 最大3台までコントロールする赤外線リモコン
■ 作業性の良い無段階調光
■ バンドアーと充実のフィルター群
■ 長時間点灯に耐える冷却ファン内蔵
■ 自由自在に動かせる高性能ボールヘッド付属

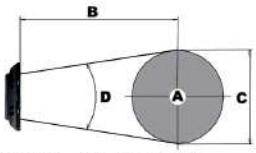

ACｱﾀﾞﾌﾟﾀｰ点灯　ノーフィルター
※Cの寸法はAの照度の1/2の場所を計測

VLP-9000XD

A=中心照度	B=撮影距離	C=撮影範囲	D=照射角
6,300Lx	1m	約Φ73cm	約40度
1,570Lx	2m	約Φ145cm	約40度
700Lx	3m	約Φ218cm	約40度
394Lx	4m	約Φ290cm	約40度
252Lx	5m	約Φ364cm	約40度

LED ライトプロ VLP-9000XD データーライトタイプ
商品番号：　L26981　　JAN コード 4988115 269818
本体価格 67,100円　(税抜価格61,000円)

LED ライトプロ VLP-9000XD SET2 （2 灯セット） データーライトタイプ
商品番号：　L26982　　JAN コード 4988115 269825
本体価格 134,200 円　(税抜価格122,000 円)

LED ライトプロ VLP-9000XD SET3 （3 灯セット） データーライトタイプ
商品番号：　L26983　　JAN コード 4988115 269832
本体価格 201,300円　(税抜価格183,000円)

■仕　様 VLP-9000XD

電　源 (バッテリー)	DC12V-5A	発 光 面	約 155×255mm
	SONY 系 NP-F シリーズ	適用バッテリー	NP-F シリーズ
最大出力	約 36W	リモコン到達距離	約 8m/ チャンネル数 -3CH LED 表示
光　源	高輝度白色 LED600 個		電源 ON/OFF- 調光　Lithium Cell CR2025 3V
演 色 性	約 Ra90	本 体 取 付	U1/4" カメラネジ凹
色 温 度	約 5500K	冷 却 方 式	温度検知によるファン駆動
照 射 角	約 40 度	ライト本体寸法	約 260×188×40mm
調光範囲	約 100 ～ 0% 連続 (C10/F98)	ライト本体重量	約 1260g
調光表示	0 ～ 99 LED 表示 (C/Fine)	ACアダプター入力	100V-240V 50/60Hz 1.5A MAX (PS)E
照　度 (AC/MAX時)	距離 1m- 約 6300Lx	出力	DC9V ～ 12V 5A センター⊕
	(距離 50cm/ 約 25000Lx)		
絞　値	フル発光 /ISO400/1/60 秒	付 属 品	ソフトンフィルター
	距離 1m- 約 f11+2/10(参考)		アンバーフィルター (色温度調整時使用)
点灯時間 (バッテリー)	約 150 分 /6300mAh		リモコン (赤外線)
			ダボ付ボールヘッド
残量表示	LED 表示 (電圧検知)		AC アダプター

注)バッテリー1個のみを装着して使用した場合はLED300個点灯/照度約3500Lx/1mになります。
　但し、バッテリーは2個装着でも1個装着でも点灯時間は変わりません。
注)適用バッテリー(NP-Fシリーズ)とはFの後に直接数字が入るバッテリーです。
注)バッテリーはメーカー・種類・使用頻度により照度や点灯時間が異なります。
注)LED素子にはバラツキがあるため光色・明るさ・配光が異なる場合があります。
注)バッテリーは付属していません。

■ 色温度をフィルターなしで素早く変更できます。
　また、2色の配合により、5500K～3200Kの範囲で色温度を
　自由に設定できます。フル発光は4200Kの色温度設定になります。
■ その他特徴はVLP-9000XDに順次ます。

この機種は白色LED300個と橙色LED300個を搭載しています。
そのため白色/橙色LEDとの混合（2色の出力の割合）で色温度3200K～5500Kの範囲内で色温度を自由に設定することができます。(但し、デーライトの平均色温度は5250Kです。)
但し、その場合の色温度数値は表示されません。また、設定色温度のまま調光はできません。正確な色温度はカラーメーターの使用を推奨します。

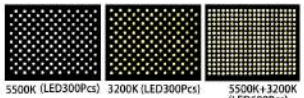

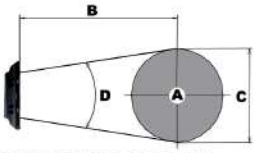

※Cの寸法はAの照度の1/2の場所を計測
※Aの中心照度は色温度5500K及び3200Kとも同じ照度を維持しています。また、白色及び橙色LEDを600個全点灯の場合は色温度4200Kで最大照度5200Lx/1mになります。

VLP-9500XPD

A=中心照度	B=撮影距離	C=撮影範囲	D=照射角
2,800Lx	1m	約Φ73cm	約40度
700Lx	2m	約Φ145cm	約40度
310Lx	3m	約Φ218cm	約40度
175Lx	4m	約Φ290cm	約40度

LED ライトプロ VLP-9500XPD バイカラータイプ
商品番号：　L26992　　JAN コード 4988115 269924
本体価格 71,500円　(税抜価格65,000円)

■仕　様 VLP-9500XPD

電　源 (バッテリー)	DC12V-5A	発 光 面	約 155×255mm
	SONY 系 NP-F シリーズ	適用バッテリー	NP-F シリーズ
最大出力	約 40W	リモコン到達距離	約 8m/ チャンネル数 -3CH LED 表示
光　源	白色 LED×300 橙色 LED×300		電源 ON/OFF- 調光　Lithium Cell CR2025 3V
演 色 性	約 Ra90	本 体 取 付	U1/4" カメラネジ凹
色 温 度	約 5500K/3200K モード切換式	冷 却 方 式	温度検知によるファン駆動
	ミックス約 4200K	ライト本体寸法	約 260×188×40mm
照 射 角	約 40 度	ライト本体重量	約 1260g
調光範囲	約 100 ～ 0% 連続 (C10/F98)	ACアダプター入力	100V-240V 50/60Hz 1.5A MAX (PS)E
調光表示	0 ～ 99 LED 表示 (C/Fine)	出力	DC9V ～ 12V 5A センター⊕
照　度 (AC/MAX時)	5500K時 1m/ 約 2800Lx 50cm/ 約 11500Lx		
	3200K時 1m/ 約 2800Lx 50cm/ 約 11500Lx	付 属 品	ソフトンフィルター
	4200K時 1m/ 約 5200Lx 50cm/ 約 21000Lx		アンバーフィルター (色温度調整時使用)
点灯時間 (バッテリー)	約 150 分 /6300mAh		リモコン (赤外線)
			ダボ付ボールヘッド
残量表示	LED 表示 (電圧検知)		AC アダプター

注) バッテリー使用の場合は必ず2個装着してください。
注) バッテリーはメーカー・種類・使用頻度により照度や点灯時間が異なります。
注) LED素子にはバラツキがあるため光色・明るさ・配光が異なる場合があります。
注)適用バッテリー(NP-Fシリーズ)とはFの後に直接数字が入るバッテリーです。
注)バッテリーは付属していません。

部品サービス取り扱い品

変換アダプターを使用することで、パナソニックビデオバッテリーでご使用できます。
適用バッテリー(当社調べ)※Panasonic D54シリーズ/VW-VBD55/D08S/D16S/D28S/D120/D220

VLP-9000 KIT1S
VLP-9500 KIT1S

明るさ・使い良さ・性能・安全性・デザインすべてにおいて最高水準のスタジオ&ロケーションLEDライトにエアークッションライトスタンドとソフトボックスを標準装備！

Professional
LED Light
9000 KIT
Series

LED600Pcs
最大照度
6300Lx/1m

激震!驚愕な明るさと性能　VLP-9000 KIT1S

VLP-9000XD + Light Stand 250cm + Soft Box

環境光に対応!色温度変換タイプ!　VLP-9500 KIT1S

VLP-9500XPD + Light Stand 250cm + Soft Box

- 明るく演色性の高いLED600Pcs搭載　NEW
- 動作確認しやすいLEDドット表示
- バッテリー/ACの2電源
- 最大3台までコントロールする赤外線リモコン
- 作業性の良い無段階調光
- 色温度をフィルターなしで素早く変更 (Bi-color)
- 長時間点灯に耐える冷却ファン搭載
- バンドアーと充実のフィルター群
- 自由自在に動かせるボールヘッド雲台付属
- エアークッション搭載丈夫なライトスタンド
- コンパクト折りたたみ式専用ソフトボックス付属
  光を拡散して柔らかく自然な撮影 (近接ソフト照明)
- 人物撮影はもちろん商品撮影にも威力を発揮

LEDライトプロVLP-9000 KIT1S　デーライトタイプ

商品番号：L26984　JAN コード 4988115 269849

本体価格 93,940円 (税抜価格 85,400 円)

電源 (バッテリー)	DC12V-5A SONY 系 NP-F シリーズ	発光面	約 155×255mm
		適用バッテリー	NP-F シリーズ
最大出力	約 36W	リモコン到達距離	約 8m/ チャンネル数 -3CH LED 表示
光源	高輝度白色 LED600 個		電源 ON/OFF- 調光　Lithium Cell CR2025 3V
演色性	約 Ra90	本体取付	U1/4" カメラネジ凹
色温度	約 5500K	冷却方式	温度検知によるファン駆動
照射角	約 40 度	ライト本体寸法	約 260×188×40mm
調光範囲	約 100 ～ 0% 連続 (C10/F98)	ライト本体重量	約 1260g
調光表示	0 ～ 99 LED 表示 (C/Fine)	ACアダプター入力	100V-240V 50/60Hz 1.5A MAX (PS)E
照度 (AC/MAX時)	距離 1m- 約 6300Lx (距離 50cm/ 約 25000Lx)	出力	DC9V ～ 12V 5A センター⊕
絞値	フル発光 /ISO400/1/60 秒 距離 1m- 約 f11+2/10(参考)	付属品	ソフトンフィルター アンバーフィルター (色温度調整時使用)
点灯時間 (バッテリー)	約 150 分 /6300mAh		リモコン (赤外線) ダボ付ボールヘッド / ソフトボックス
残量表示	LED 表示 (電圧検知)		AC アダプター / ライトスタンド250cm

注)バッテリー1個のみを装着して使用した場合はLED300個点灯/照度約3500Lx/1mになります。
　但し、バッテリーは2個装着でも1個装着でも点灯時間は変わりません。
注)適用バッテリー(NP-Fシリーズ)とはFの後に直接数字が入るバッテリーです。
注)バッテリーはメーカー・種類・使用頻度により照度や点灯時間が異なります。
注)LED素子にはバラツキがあるため光色・明るさ・配光が異なる場合があります。
注)バッテリーは付属していません。

LEDライトプロVLP-9500 KIT1S　バイカラータイプ

商品番号：L26994　JAN コード 4988115 269948

本体価格 98,340円 (税抜価格 89,400 円)

電源 (バッテリー)	DC12V-5A SONY 系 NP-F シリーズ	発光面	約 155×255mm
		適用バッテリー	NP-F シリーズ
最大出力	約 40W	リモコン到達距離	約 8m/ チャンネル数 -3CH LED 表示
光源	白色 LED×300 橙色 LED×300		電源 ON/OFF- 調光　Lithium Cell CR2025 3V
演色性	約 Ra90	本体取付	U1/4" カメラネジ凹
色温度	約 5500K/3200K モード切換式 ミックス約 4200K	冷却方式	温度検知によるファン駆動
		ライト本体寸法	約 260×188×40mm
照射角	約 40 度	ライト本体重量	約 1260g
調光範囲	約 100 ～ 0% 連続 (C10/F98)	ACアダプター入力	100V-240V 50/60Hz 1.5A MAX (PS)E
調光表示	0 ～ 99 LED 表示 (C/Fine)	出力	DC9V ～ 12V 5A センター⊕
照度 (AC/MAX時)	5500K 時 1m/ 約 2800Lx 50cm/ 約 11500Lx 3200K 時 1m/ 約 2800Lx 50cm/ 約 11500Lx 4200K 時 1m/ 約 5200Lx 50cm/ 約 21000Lx	付属品	ソフトンフィルター アンバーフィルター (色温度調整時使用)
点灯時間 (バッテリー)	約 150 分 /6300mAh		リモコン (赤外線) ダボ付ボールヘッド / ソフトボックス
残量表示	LED 表示 (電圧検知)		AC アダプター / ライトスタンド250cm

注) バッテリー使用の場合は必ず2個装着してください。
注) バッテリーはメーカー・種類・使用頻度により照度や点灯時間が異なります。
注) LED素子にはバラツキがあるため光色・明るさ・配光が異なる場合があります。
注)適用バッテリー(NP-Fシリーズ)とはFの後に直接数字が入るバッテリーです。
注)バッテリーは付属していません。

ライトスタンドは主要部分にすべてアルミ材とアルミダイカストを使用しているため,丈夫で安定性バツグンです。また,ダブルブレースでねじれに強いのも特長です。エアークッション機能で急激に落ちる危険も回避します。

伸長	約 87 ～ 250cm/4 段	重量	約 1.67kg
折りたたみ長	約 76cm	最大積載重量	4kg (参考値)

注) ライトスタンドの脚は最大まで開いてご使用ください。

本体寸法	約415×415×165mm
本体重量	約200g
付属品	アタッチメントストラップ (4)
	キャリングポーチ (約 外径200mm)

注) ソフトボックスを取付けた場合の照度は適応ライト最大照度の約40% になります。(ライト本体にソフトンフィルター付けない状態)

VL-7200CX Daylight
VL-7700CXP Bi-Color

趣味のビデオ・デジカメ撮影から本格的な業務撮影まで、お手持ちのカメラに簡単装着・簡単撮影!
機動力・操作性を格段にアップさせた7000シリーズ!

VL-7200CX　デーライトタイプ

LED300個により明るく補助光の領域を完全打破!
2電源＆リモコン8CH遠隔操作!ACアダプター付!

■明るく演色性の高い LED (Ra90以上)　■AC/ バッテリーの 2 電源
■作業性の良い無段階調光　■リモコンによる遠隔操作
■確認しやすい LED 表示　■バンドアーと充実の付属品

LED ライト VL-7200CX　データーライトタイプ

商品番号：L26898　JAN コード 4988115 268989
本体価格 43,120円　(税抜価格39,200円)

LEDライトとエアークッション機能を搭載したライトスタンドを組み合わせた理想的な携帯照明セットです。SET1/SET2ライトスタンド210cm共通

LED ライト VL-7200CX/SET1　データーライトタイプ

商品番号　L26901　JAN コード 4988115 269016
本体価格 63,514円　(税抜価格 57,740円)

LEDライト2灯とエアークッションライトスタンド2本をセットにして、キャリングケースに収納しました。左右からの理想的な照明ができます。

LED ライト VL-7200CX/SET2　データーライトタイプ

商品番号　L26902　JAN コード 4988115 269023
本体価格 155,540円　(税抜価格 141,400円)

■仕　様	VL-7200CX
光　源	白色 LEDφ5/300 個
電　源	ビデオバッテリー SONY 系 NP-F シリーズ　AC100V 50/60Hz
最大出力	約 20W
色温度	約 5400K
調光範囲	Coarse10 段階 /Fine99 段階切換式 約 100%～0%連続　表示 01~99
照　度	約 12000Lx/50cm　約 3000Lx/1m
絞　値	約 1m f8+1/3（ISO400・1/30）参考値
照射角	約 44 度
点灯時間	約 35 分 /1800mAh・約 80 分 /4200mAh・約 120 分 /6,300mAh
光　面	約 110×150mm
残量チェック	Batt モード表示 10 段階電圧検知　P1~P9
リモコン	CH 表示 H1~H88 チャンネル 検知距離約 15m 電波式 ON/OFF 調光 単 4×2
本体寸法	約 173×153×43mm
本体重量	約 725g（バッテリー含まない）
ACアダプター	入力 100V~240V 50/60Hz 1.5A MAX 出力 DC9～12V/5A センター⊕
付属品	ソフトンフィルター / 色温度変換フィルター（3200K）/ リモコン（電波式） AC アダプター/ テーブルスタンド / ハンドグリップ

VL-7700CXP 色温度変換モードタイプ

白色LED150個/橙LED150個により色温度を変換!
2電源＆リモコン8CH遠隔操作!ACアダプター付!

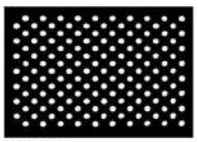
5500K

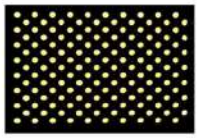
3200K

5500K+3200K

■明るく演色性の高い LED (Ra90以上)　■AC/ バッテリーの 2 電源
■作業性の良い無段階調光　■リモコンによる遠隔操作
■確認しやすい LED 表示　■すばやい色温度モード変換

LED ライト VL-7700CXP　バイカラータイプ

商品番号：L26899　JAN コード 4988115 268996
本体価格 47,520円　(税抜価格43,200円)

■仕　様	VL-7700CXP
光　源	白色 LEDφ5/150 個 橙色 LEDφ5/150 個　計 300 個
電　源	ビデオバッテリー SONY 系 NP-F シリーズ　AC100V 50/60Hz
最大出力	約 20W
色温度	約 5400K/3200K ※ミックス光：約 4200K
調光範囲	Coarse10 段階 /Fine99 段階切換式 約 100%～0%連続　表示 01~99
照　度	約 12000Lx/50cm　3000Lx/1m
絞　値	約 1m f8+1/3（ISO400・1/30）参考値
照射角	約 44 度
点灯時間	約 35 分 /1800mAh・約 80 分 /4200mAh・約 120 分 /6,300mAh
光　面	約 110×150mm
残量チェック	Batt モード表示 10 段階電圧検知　P1~P9
リモコン	CH 表示 H1~H88 チャンネル 検知距離約 15m 電波式 ON/OFF 調光 単 4×2
本体寸法	約 173×153×43mm
本体重量	約 725g（バッテリー含まない）
ACアダプター	入力 100V~240V 50/60Hz 1.5A MAX 出力 DC9～12V/5A センター⊕
付属品	ソフトンフィルター / 演出用フィルター（3200K）/ リモコン（電波式） AC アダプター/ テーブルスタンド / ハンドグリップ

※7000シリーズ(VL-7200CX/VL-7700CXP)共通事項

注）適用バッテリー(NP-Fシリーズ）とはFの後に直接数字が入るバッテリーです。
※本体シュー底面のカメラネジ（1/4" メスネジ）により、三脚等に直接取付けられます。
※色付フィルターは演出用としてご使用ください。
※バッテリーはメーカー・種類・使用環境により、照度や点灯時間が異なります。
※LED 素子にはバラッキがあるため光色・明るさ・配光が異なる場合があります。
※収納・移動時は本体から必ずバッテリーを外してください。
※バッテリーは付属していません。

※パナソニックビデオバッテリーアダプターは付属していません。ご利用のお客様はLPL部品サービスまでお問い合わせください。(使用可能なバッテリー/当社調べ)
Panasonic:D54シリーズ/VW-VBD55/D08S/D16S/D28S/D120/D220

VL-U7100X Daylight

趣味のビデオ・デジカメ撮影から本格的な業務撮影まで、お手持ちのカメラに簡単装着・簡単撮影！
機動力・操作性を格段にアップさせた7000シリーズ！

白色LED320Pcs搭載し補助光の領域を完全打破！また、演色性も高く色を忠実に再現、記憶機能・2電源・リモコン遠隔操作・U型ブラケットの採用で使い良さ安定感もバツグン！

- ■ 明るく高演色性でムラのない光
- ■ 作業性の良い無段階調光
- ■ リモコンによる8CH遠隔操作
- ■ U型ブラケット＆シュー
- ■ AC/バッテリーの2電源
- ■ 便利なメモリ機能(記憶機能)
- ■ 確認しやすいディスプレイ
- ■ 安心の残量表示

LED ライト VL-U7100X　データライトタイプ

商品番号：　L28701　　JAN コード 4988115 287010

本体価格49,280円（税抜価格44,800円）

■仕　様

光　源	白色 LED320 個
電　源	NP-F バッテリー /AC アダプター電源
最大出力	約 20W
色 温 度	約 5000K
演 色 性	約 Ra95
調光範囲	Coarse10 段階 /Fine99 段階切換式 約 100%～ 0%連続 表示 01 ～ 99
照　度	約 3000Lx/1m (最大照度)
照 射 角	約 45 度
点灯時間	6300mAh/ 約 120 分
光　面	約 110×150mm
残量チェック	Bat モード表示 P1 ～ P9 10 段階 電圧検知
メモリ機能	SET ボタンにより任意のレベルを記憶
リモコン	CH 表示 H1 ～ H8 チャンネル 検知距離約 15m 電波式 ON/OFF 調光 単 4×2
AC アダプター	入力 100 ～ 240V 50/60Hz 0.6A MAX 出力 DC9 ～ 12V/2A センタープラス
本体寸法	約 252×200×62mm
本体重量	約 780g (バッテリー含まない)
付属品	ソフトンフィルター・アンバーフィルター・AC アダプター・無線リモコン・テーブルスタンド

□本体シュー底面のカメラネジ穴により三脚等に直接取り付けられます。
注）適用バッテリー(NP-Fシリーズ)とはFの後に直接数字が入るバッテリーです。
注）バッテリーはメーカー・種類・使用環境により照度や点灯時間が異なります。
注）LED素子にはバラツキがあるため光色・明るさ・配光が異なる場合があります。
注）収納・移動時には必ず本体からバッテリーを外してください。
注）アンバーフィルターは演出用としてご使用ください。
注）バッテリーは付属していません。

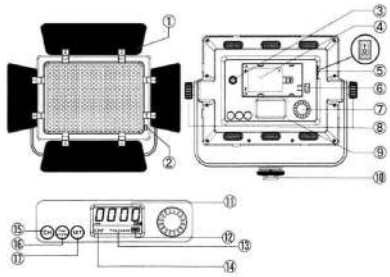

①	バンドアー	⑩	カメラシュー
②	フィルター解除ボタン	⑪	調光表示
③	DC ジャック	⑫	バッテリー残量表示
④	バッテリー装着テーブル	⑬	調光ステップ表示
⑤	電源スイッチ	⑭	リモコンチャンネル表示
⑥	バッテリー解除ボタン	⑮	チャンネル設定ボタン
⑦	調光ハンドル	⑯	調光ステップ切換ボタン
⑧	ブラケット固定ハンドル	⑰	メモリボタン（記憶）
⑨	ディスプレイ		

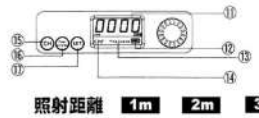

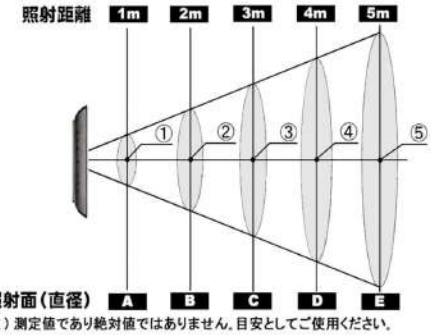

中心最大照度	
①	約3000Lx
②	約750Lx
③	約330Lx
④	約187Lx
⑤	約120Lx

照射面直径	
A	約83cm
B	約166cm
C	約250cm
D	約330cm
E	約415cm

注）測定値であり絶対値ではありません。目安としてご使用ください。
注）照射面直径は中心照度の 1/2 に等しい値になる左右 2 方向の広がりです。

VL-6000 Series

趣味のビデオ・デジカメ撮影から本格的な業務撮影まで,お手持ちのカメラに簡単装着・簡単照明!
メモリ機能も装備された6000シリーズに待望の2灯・3灯セット誕生!

VL-6000X
(L26875)

VL-6500XP
(L26878)

SET3 (L26876)

1. ソフトンフィルター (3)
2. アンバーフィルター (3)
3. テーブルスタンド (3)
4. ハンドグリップ (3)
5. 自由雲台(ライト本体付) (3)
6. ACアダプター12V-5A (3)
7. 単3デンチボックス (3)
   ※電池は含みません。
8. ライトスタンド180cm (3)
   ※シューアダプター付
9. アルミキャリングケース (1)
   ※約74×21.5×34cm 約6.5kg
   全収納総重量:約13.5kg

VL-6000X SET2/SET3

商品構成

SET2 (L26874)

1. ソフトンフィルター (2)
2. アンバーフィルター (2)
3. テーブルスタンド (2)
4. ハンドグリップ (2)
5. 自由雲台(ライト本体付) (2)
6. ACアダプター12V-5A (2)
7. 単3デンチボックス (2)
   ※電池は含みません。
8. ライトスタンド180cm (2)
   ※シューアダプター付
9. アルミキャリングケース (1)
   ※約74×17×31.5cm 約4.8kg
   全収納総重量:約9.5kg

VL-6000X データーライトタイプ

バッテリー容量が無くなる直前まで初期の明るさを維持!
メモリ機能で照明状態を記憶!ワンプッシュで記憶した状態に戻る!
もちろん調光レベル維持でON/OFFも可能!

- ■明るく演色性の高いLED 192Pcs
- ■作業性の良い無段階調光
- ■照明レベルを記憶するメモリ機能
- ■確認しやすい大画面LEDドット表示
- ■薄型でデザイン性が高い
- ■バンドアーと充実の付属品

＊バッテリー/ACアダプターは含みません

LED ライト VL-6000X データーライトタイプ
商品番号：L26875 JAN コード 4988115 268750
本体価格 23,540円 (税抜価格21,400円)

LED ライト VL-6000X SET3 3灯セット データーライトタイプ
商品番号：L26876 JAN コード 4988115 268767
本体価格 197,670円 (税抜価格 179,700円)

LED ライト VL-6000X SET2 2灯セット データーライトタイプ
商品番号：L26874 JAN コード 4988115 268743
本体価格 147,180円 (税抜価格 133,800円)

■仕　様	VL-6000X
光　源	白色 LEDφ5/192個
電　源	SONY系ビデオバッテリーNP-Fシリーズ専用
最大出力	約14W
色　温　度	約 5500K
調光範囲	Coarse10段階/Fine99段階切換式 100%～0%連続　表示01～99
照　度	約9000Lx/50cm 約2300Lx/1m
ボディカラー	ブラック
照射角	約44度(撮影範囲 約直径80cm/1m)
点灯時間	約70分/2000mAh・約150分/4200mAh・約200分/6300mAh
光　面	約110×150mm
残量チェック	Batモード表示P1～P9 10段階 電圧検知
メモリ機能	SETボタンにより任意のレベルを記録
本体寸法	約173×153×43mm
本体重量	約700g (バッテリー含まない)
付属品	ソフトンフィルター/アンバーフィルター テーブルスタンド/ハンドグリップ

注) 適用バッテリー(NP-Fシリーズ)とはFの後に直接数字が入るバッテリーです。
＊本体シュー底面のカメラネジ(U1/4"メスネジ)により三脚等に直接取り付けられます。
＊バッテリーはメーカー・種類・使用環境により、照度や点灯時間が異なります。
＊LED素子にはバラツキがあるため光色・明るさ・配光が異なる場合があります。
＊収納・移動時は本体から必ずバッテリーを外してください。
＊バッテリーは付属していません。

VL-6500XP 色温度変換モードタイプ

バッテリー容量が無くなる直前まで初期の明るさを維持!
メモリ機能で照明状態を記憶!ワンプッシュで記憶した状態に戻る!
自然な色再現!環境光に対応!

- ■明るく演色性の高いLED 192Pcs
- ■作業性の良い無段階調光
- ■照明レベルを記憶するメモリ機能
- ■確認しやすい大画面LEDドット表示
- ■すばやい色温度モード切換
- ■バンドアーと充実の付属品

注) VL-6500XPのセット(SET)販売はありません。

＊バッテリー/ACアダプターは含みません

LED ライト VL-6500XP バイカラータイプ
商品番号：L26878 JAN コード 4988115 268781
本体価格 25,740 円 (税抜価格 23,400 円)

■仕　様	VL-6500XP
光　源	白色 LEDφ5/96個　橙色LEDφ5/96個
電　源	SONY系ビデオバッテリーNP-Fシリーズ専用
最大出力	約14W
色　温　度	約 5500K～3200K
調光範囲	Coarse10段階/Fine99段階切換式 100%～0%連続　表示01～99
照　度	約8200Lx/50cm 約2000Lx/1m 全点灯時 約4200Lx/50cm 5500K最大時 約4000Lx/50cm 3200K最大時
ボディカラー	ブラック
照射角	約44度(撮影範囲 約直径80cm/1m)
点灯時間	約70分/2000mAh・約150分/4200mAh・約200分/6300mAh
光　面	約110×150mm
残量チェック	Batモード表示P1～P9 10段階 電圧検知
メモリ機能	SETボタンにより任意のレベルを記録
本体寸法	約173×153×43mm
本体重量	約700g (バッテリー含まない)
付属品	ソフトンフィルター/アンバーフィルター テーブルスタンド/ハンドグリップ

注) 適用バッテリー(NP-Fシリーズ)とはFの後に直接数字が入るバッテリーです。
＊本体シュー底面のカメラネジ(U1/4"メスネジ)により三脚等に直接取り付けられます。
＊色付フィルターは演出用としてご使用ください。
＊バッテリーはメーカー・種類・使用環境により、照度や点灯時間が異なります。
＊LED素子にはバラツキがあるため光色・明るさ・配光が異なる場合があります。
＊収納・移動時は本体から必ずバッテリーを外してください
＊バッテリーは付属していません。

LED LIGHT RGB FULL COLOR
VL-8450FX/VL8550FXP

明るく・薄型・軽量に加え演色性も高くデーライト光・タングステン光に加え,フルカラー光や特殊演出光を装備,数々の撮影シーンで活躍します。人物の動画撮影はもちろん商品撮影でのイメージ作りにも威力を発揮

VL-8450FX

美白照明 自然照明 暖色照明
バッテリー充電機能
RGB フルカラー照明
タッチロータリー無線リモコン
特殊演出効果照明

＊NP-Fバッテリーの充電は本体に取付けた状態で行えます。
＊バッテリーは含みません。

■商品構成■

一般のLEDライト同様ムラのないキレイな照明はもちろん,RGBフルカラー光で撮影現場の雰囲気を変えたり,バックに色を付けたりすることができます。
また,直接撮影物に照明することで幻想的な撮影もできます。
照明状態もRGBの素子自体が発光するため,明るさの低下もなくカラーフィルターを取付ける必要がありません。

- ■ バイカラー・RGBフルカラー光で照明することができる。
- ■ コスプレ撮影など特殊演出効果照明(ストロボ効果など)が30モード選択でき,インパクトのある動画撮影が楽しめる。
- ■ キャリングケースにすべて収納できるので,収納・移動時に便利。

注) 暖色光(橙色)の発光はVL-8550FXPタイプになります。

LED ワイドフルカラー VL-8450FX RGB

商品番号： L27545 JAN コード 4988115 275451
本体価格 71,500円 (税抜価格65,000円)

■仕 様 VL-8450FX

電 源	DC12V-2A	光 面	約 130×180mm
バッテリー	NP-Fシリーズバッテリー	残量表示	■■■□□5 段階表示 (電圧検知)
最大出力	約 24W	適用バッテリー	NP-F バッテリー 2000mAh 以上
光 源	白色 316Pcs	特殊演出効果	Fn00 ～ Fn28 モード
	SMD RGB LED60Pcs	ライト取付	U1/4" カメラネジ(メスネジ)シュー
演色性	約 Ra95	リモコン	検知距離約 15m/ チャンネル切換 8CH
色温度	約 5000K	本体寸法	約 205×205×50mm
照射角	約 40 度	本体重量	約 585g
調光範囲	約 100%～ 0%連続 100 段階	AC アダプター	
調光表示	約 99 ～ 0	入力	100V-240V 50/60Hz 1.5A MAX〈PS〉E
照 度	約 3800Lx/1m(最大時)	出力	DC12V-2A センタープラス
	約 120Lx/1m(R モード時)	付属品	AC アダプター
	約 390Lx/1m(G モード時)		無線リモコン (CR2032 付)
	約 120Lx/1m(B モード時)		ソフトンフィルター
			アンバーフィルター
			テーブルスタンド
			ハンドグリップ
点灯時間	約 135 分 /6300mAh		専用キャリングケース

※バッテリー充電時間は 2300mAh で満充電まで約 150 分になります。

LED ワイドフルカラー VL-8550FXP RGB

商品番号： L27546 JAN コード 4988115 275468
本体価格 75,900円 (税抜価格69,000円)

光 源	白色 158Pcs 橙色 158	照 度	約 1900Lx/1m(5000K モード時)
	SMD RGB LED60Pcs		約 1700Lx/1m(3000K モード時)

※バッテリー充電時間は 2300mAh で満充電まで約 150 分になります。
注) 適用バッテリー (NP-F シリーズ) とは F の後に直接数字が入るバッテリーです。
注) バッテリーはメーカー・種類・使用環境により照度や点灯時間が異なる場合があります。
注)LED 素子にはバラツキがあるため、光色・明るさ・配光が異なる場合があります。
注) 収納及び移動時は必ず本体からバッテリーを外してください。バッテリーは付属していません。
注) 無線リモコンは 2.4GHz 帯の周波数を使用しています。他の無線機器も同じ周波数を使っていることがあります。他の無線機器と電波干渉することがあります。電波環境状況をご確認の上一度テストしてからご使用ください。

VL-8350FXP

美白照明 自然照明 暖色照明
RGB フルカラー照明
タッチロータリー無線リモコン

光面:140×190mm
NP-Fバッテリー
ACアダプター
単3電池ボックス
■タッチスイッチリモコン付

※シューのあるカメラに直接取付けられます

※タッチキーを指先で回転することで動画撮影中に明るさや色を速攻で変えられます。動画撮影中に背景の色を変えたり幻想な撮影やひと味違った独自な撮影をこなします。
※注) 本体にリモコンが装着して使用している場合リモコンの電池は必要ありません。
※NPバッテリー及び単3電池は含まれません。

- ■ バイカラー・RGBフルカラー照明
- ■ 本体から操作部分を分離でき遠隔操作(無線リモコン)で使えるまた、無線リモコンは最大8台までを1台でコントロール可能
- ■ 10段階/100段階の切換ができる連続調光機能
- ■ 色の切換・バッテリー残量・その他動作をディスプレイに表示
- ■ フルカラー切換や調光を速攻で行うロータリータッチパネル採用
- ■ AC/NPバッテリー/単3電池ボックスの3電源方式

LED ライトワイドフルカラー VL-8350FXP RGB

商品番号： L27541 JAN コード 4988115 275413
本体価格 38,280円 (税抜価格34,800円)

■仕 様 VL-8350FXP

電 源	DC12V-2A	光 面	約 138×190mm
バッテリー	NP-Fシリーズバッテリー	残量表示	■■■□□5 段階表示 (電圧検知)
最大出力	約 18W	適用バッテリー	NP-F バッテリー 2000mAh 以上
光 源	SMD 白色 54Pcs/ 橙色 /54Pcs	ライト取付	U1/4" カメラネジ(メスネジ)シュー
	SMD RGB LED100Pcs	光 束	約 2268 lm
演色性	約 Ra95	リモコン	検知距離約 15m/ チャンネル切換 8CH
色温度	約 5000K～3000K	本体寸法	約 193×190×35mm
照射角	約 66 度	本体重量	約 330g
調光範囲	約 100%～ 0%連続 (Fine/C)	AC アダプター	
調光表示	約 0 ～ 99	入力	100V-240V 50/60Hz 1.5A MAX〈PS〉E
照 度	約 740Lx/1m(5500+3200)	出力	DC12V-2A センタープラス
	約 400Lx/1m(5500 モード時)	付属品	AC アダプター
	約 340Lx/1m(3200 モード時)		無線リモコン
	約 78Lx/1m(R モード時)		テーブルスタンド
	約 280Lx/1m(G モード時)		ハンドグリップ
	約 60Lx/1m(B モード時)		ポーチ
点灯時間	約 100 分 /6300mAh		単 3 電池ボックス

注) 適用バッテリー (NP-F シリーズ) とは F の後に直接数字が入るバッテリーです。
注) バッテリーはメーカー・種類・使用環境により照度や点灯時間が異なる場合があります。
注)LED 素子にはバラツキがあるため、光色・明るさ・配光が異なる場合があります。
注) 収納及び移動時は必ず本体からバッテリーを外してください。バッテリーは付属していません。
注) 無線リモコンは 2.4GHz 帯の周波数を使用しています。他の無線機器も同じ周波数を使っていることがあります。他の無線機器と電波干渉することがあります。電波環境状況をご確認の上一度テストしてからご使用ください。

＊写真はイメージです。
高演色性で実物に近い色を再現(5000K/3200K)
演色性Ra95で色の再現性が高く、特に肌や赤系の色を鮮やかに写します。

VL-5700X Daylight
VL-5600XP B-Color

あらゆる環境で使用できる本格的なワイド LED ライトです。明るく・薄型・軽量に加え使いやすさを優先に作られた機種です。もちろん演色性 Ra95 により実物に近い色を再現します。VL-5600XP は環境光下撮影にも対応でき、人物撮影はもちろん商品撮影照明としても威力を発揮します。

LED Light Wide Pro 眩しさを抑えたワイドパネル型

＊バッテリー・スタンドは含みません。

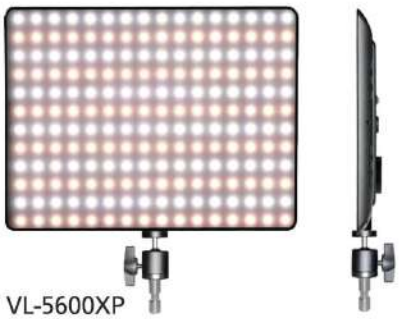

VL-5600XP
全点灯
約4000K

VL-5700X
全点灯
約5000K

■ 明るく・演色性の高いチップ型LED192Pcs
低消費電力・低発熱に加え有害物質も含まず、紫外線もない演色性Ra95の安全でクリーンなチップ型LEDを採用しています。

■ ワイドな照射角で撮影範囲を広げる
照射角が広く撮影距離が短くても撮影範囲を大きくとることができます。

■ 眩しさを抑えた照明
近接撮影時には特に気になるLEDの眩しさを軽減します。
長時間の撮影でも照明によるストレスを極力抑えられます。

■ 作業性の良い無段階調光機能
本体裏面の作業性の良い大型ボリュームで100%～0%の調光を素早く行います。

■ AC/バッテリーの2電源＆バッテリー残量表示
NP-Fバッテリー装着と室内撮影照明時に便利なACアダプター付
わかりやすいバッテリー残量表示も装備されています。

■ 確認しやすい大画面LEDドット表示
調光レベルやバッテリー残量を数値により大画面で表示、一目でわかるので便利にご使用できます。

■ 色温度が自由に変えられ環境光に素早く対応
デーライト光・タングステン光に簡単に変えられます。また、光の強さを調節することで、色温度5000K～3200Kの範囲で自由な色温度設定ができます。(VL-5600XP)

高演色性(Ra95)で実物に近い色を実現

LED ライトワイドプロ VL-5700X デーライトタイプ

商品番号： L27554	JAN コード 4988115 275543
本体価格 61,160 円 (税抜価格 55,600円)	

LED ライトワイドプロ VL-5600XP バイカラータイプ

商品番号： L27553	JAN コード 4988115 275536
本体価格 66,000 円 (税抜価格60,000円)	

■仕 様

電 源	DC12V5A	点灯時間	約 220 分 /6300mAh×2
バッテリー	NP-F バッテリーシリーズ	全光束	約 2000 lm
最大出力	約 40W	光面	約 235×315mm
光源 VL-5700X	SMD 白色 LED192 個	ボディカラー	ブラック
光源 VL-5600XP	SMD 白色 LED96 個 / 橙色 LED96 個	残量表示	P1 ～ P9 (Batt) 電圧検知式
演色性	平均演色評価数 約 Ra95	推奨バッテリー	NP-F バッテリー /4000mAh 以上 2 個
色温度 VL-5700X	約 5000K	ライト取付	U1/4" カメラネジメス /17mm ダボ / グリップ
色温度 VL-5600XP	約 5000K ～ 3200K の範囲で可変	ボールヘッド	上部 U1/4" 下部 17mm ダボ 約 130g
照射角	約 80 度	本体寸法/重量	約 335×255×55mm 1100g
調光範囲	約 0% ～ 100% 無段階連続	ACアダプター	約 52×118×30mm 280g(PS)E IN PUT 100V-240V 50/60Hz 1.5A MAX OUT PUT 12V-5A センター ⊕ コード長 一次側約 3m/ 二次側約 2m
調光表示	約 0 ～ 99 (Fine 100 段階 /Coarse 10 段階)		
最大照度 VL-5700X	約 50cm/3400Lx・1m/880Lx	付属品	AC アダプター
最大照度 VL-5600XP 5000KMAX 時	約 50cm/3000Lx・1m/770Lx		ダボ付ボールヘッド雲台
	約 50cm/1600Lx・1m/400Lx		ハンドグリップ
3200KMAX 時	約 50cm/1600Lx・1m/400Lx		専用布ケース

注)専用バッテリー(NP-Fシリーズ)とはFの後に直接数字が入るバッテリーです。
注)本体底面のカメラネジ(U1/4"メスネジ)により、三脚等に直接取付けられます。
注)バッテリーはメーカー・種類・使用環境により、照度や点灯時間が異なります。
注)LED素子にはバラツキがあるため光色・明るさ・配光が異なる場合があります。
注)収納・移動時は本体から必ずバッテリーを外してください。
注)バッテリーは付属していません。

ワイドな照射角で撮影範囲を広げる
照射角が広く照明距離が短くても撮影範囲を大きくとることができます。

（参考）
※ 35mm フルサイズデジタル（センサーサイズ約 24×36mm）
焦点距離 50mm 公称対角線画角 約 46 度
焦点距離 35mm 公称対角線画角 約 62 度
焦点距離 28mm 公称対角線画角 約 74 度

※ 約 1m の距離から白壁を撮影、全体は 28mm 相当の画角で撮影、中の四角は 50mm 相当の画角。

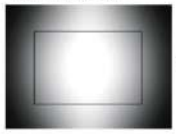
（照射角 30 度）
LED LIGHT

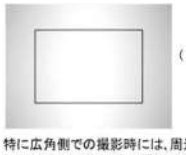
（照射角 80 度）

特に広角側での撮影時には、周辺まで光りが周り、大きな面をムラなく撮影できます。
近接撮影に適した LED ライトです。

17mm規格のスタンドに装着/ハンドライトにも対応
17mmダボ付の自由自在に動かせる高性能ボールヘッドと簡単・確実に装着可能な専用ハンドグリップが付属しています。

Duffuse Series
Professional

拡散版照明構造で被写体に眩しさを与えず,広い範囲を明るくムラなく照明。人物・動物・商品撮影すべてに使えるディフューズシリーズ。

LED Light Duffuse VL-D240XP

光面24cm/25W　Ra95+

特殊拡散照明で「極薄の灯体」「優しい光」「美しい光」を実現!
動画・写真撮影に狭所でも完璧な照明を可能にする新世代ライト!

■新感覚・新構造によりLEDライトの眩しさ改善
■被写体にLED素子が写り込まず、近接撮影でも影がでにくい
■間接的な円形ソフト配光で撮影物を優しく包み込みます。
■演色性が高く肌の色や赤系の色を実物に近い色で再現します。
■色味や明るさを自由に変えられ撮影環境にすぐに対応できます。

LEDライトディフューズVL-D240XP　バイカラータイプ

商品番号：L27705　JAN コード 4988115 277059

本体価格 45,100 円 (税抜価格41,000円)

光　源	SMD LED 140Pcs (白70/橙70)	発光面	約 直径240mm
電　源	NP-F バッテリー DC12V/3A	演色性	約Ra95
最大出力	約25W	残量表示	5段階表示
色　温　度	約3000K～5000K (実効値)	本体取付	カメラネジ1/4"メス/シュー
調光範囲	約20%～100% (実効値)	本体寸法	約270×340×20mm
全光束	約2000 lm	本体重量	約660g
最大照度	約450Lx/1m 約1650Lx/50cm (4500Kモード時)	ACアダプター	AC100V 50/60Hz/DC12V PSE
照射角	約100度	付属品	シューアダプター
点灯時間	約85分/6300mAh		ACアダプター

※適用バッテリー (NP-F シリーズ) は F の後に直接数字が入るバッテリーです。
※バッテリーはメーカー・種類・使用環境により照度や点灯時間が異なります。
※LED 素子にはバラツキがあるため光色・明るさ・配光が異なる場合があります。
※色温度目盛はあくまで目安としてご利用ください。正確な色温度が必要な場合はカラーメーター等をご使用ください。
※収納・移動時は必ず本体からバッテリーを外してください。バッテリーは付属していません。
※光源面に製造過程でできた「ドット抜け」のような「小傷」や「ムラ」が見えることがあります。
また,光面の周りにSMD (チップ) が見えますが不良ではありません。撮影には全く影響を及ぼすことはありません。

LED Light Duffuse VL-D180XP

光面18cm/18W　Ra95+

特殊拡散照明で「極薄の灯体」「優しい光」「美しい光」を実現!
複雑な操作・表示を避け使いやすさに重点を置いた高品質ライト!

■新感覚・新構造によりLEDライトの眩しさ改善
■被写体にLED素子が写り込まず、近接撮影でも影がでにくい
■間接的な円形ソフト配光で撮影物を優しく包み込みます。
■演色性が高く肌の色や赤系の色を実物に近い色で再現します。
■色味や明るさを自由に変えられ撮影環境にすぐに対応できます。

LEDライトディフューズVL-D180XP　バイカラータイプ

商品番号：L27706　JAN コード 4988115 277066

本体価格 31,900 円 (税抜価格29,000円)

光　源	SMD LED 106Pcs (白53/橙53)	発光面	約 直径180mm
電　源	NP-F バッテリー DC12V/2A	演色性	約Ra95
最大出力	約18W	残量表示	5段階表示
色　温　度	約3000K～5000K (実効値)	本体取付	カメラネジ1/4"メス/シュー
調光範囲	約20%～100% (実効値)	本体寸法	約210×280×24mm
全光束	約1450 lm	本体重量	約402g
最大照度	約340Lx/1m 約1370Lx/50cm (4500Kモード時)	ACアダプター	AC100V 50/60Hz/DC12V PSE
照射角	約100度	付属品	シューアダプター
点灯時間	約100分/6300mAh		ACアダプター

※適用バッテリー (NP-F シリーズ) は F の後に直接数字が入るバッテリーです。
※バッテリーはメーカー・種類・使用環境により照度や点灯時間が異なります。
※LED 素子にはバラツキがあるため光色・明るさ・配光が異なる場合があります。
※色温度目盛はあくまで目安としてご利用ください。正確な色温度が必要な場合はカラーメーター等をご使用ください。
※収納・移動時は必ず本体からバッテリーを外してください。バッテリーは付属していません。
※光源面に製造過程でできた「ドット抜け」のような「小傷」や「ムラ」が見えることがあります。
また,光面の周りにSMD (チップ) が見えますが不良ではありません。撮影には全く影響を及ぼすことはありません。

Duffuse Series
Professional

拡散板照明構造で被写体に眩しさを与えず,広い範囲を明るくムラなく照明。人物・動物・商品撮影すべてに使えるディフューズシリーズ。

LED Light Duffuse VL-D130XP

動画・写真撮影に！
違いがわかる拡散板照明！

16W　Ra95
DC12V　NP-F
Bi-color　20~100%

光面8.2×23.7cm/16W　Ra95+

特殊拡散照明で「極薄の灯体」「優しい光」「美しい光」を実現!
動画・写真撮影に狭所でも完璧な照明を可能にする新世代ライト!

■新感覚·新構造によりLEDライトの眩しさ改善
■被写体にLED素子が写り込まず、近接撮影でも影ができにくい
■間接的でソフトな横長配光で撮影物を広く優しく包み込みます。
■演色性が高く肌の色や赤系の色を実物に近い色で再現します。
■色味や明るさを自由に変えられ撮影環境にすぐに対応できます。

良好な放熱システムで長寿命

光色と明るさを自由にコントロール

冷光
20%----------100%

暖かい光
20%----------100%

LEDライトディフューズVL-D130XP　バイカラータイプ
商品番号：L27707　JANコード 4988115 277073
本体価格 29,700円　(税抜価格27,000円)

■仕　様

光　源	SMD LED 132Pcs (白66/橙66)	発光面	約82×237mm
電　源	NP-F バッテリー　DC12V/2A	演色性	約Ra95
最大出力	約16W	残量表示	5段階表示
色　温　度	約3200~5000K (実効値)	本体取付	カメラネジ1/4"メス/シュー
調光範囲	約20%~100% (実効値)	本体寸法	約255×100×30mm
全光束	約1065 lm	本体重量	約 448g (シューアダプター含む)
最大照度	約300Lx/1m 約1200Lx/50cm (4500Kモード時)	ACアダプター	AC100V 50/60Hz/DC12V PSE
照射角	約90度	付属品	シューアダプター
点灯時間	約110 分/6300mAh		ACアダプター

※適用バッテリー (NP-F シリーズ) はFの後に直接数字が入るバッテリーです。
※バッテリーはメーカー·種類·使用環境により照度や点灯時間が異なります。
※LED 素子にはバラツキがあるため光色·明るさ·配光が異なる場合があります。
※色温度目盛はあくまで目安としてご利用ください。正確な色温度が必要な場合はカラーメーター等をご使用ください。
※収納·移動時は必ず本体からバッテリーを外してください。バッテリーは付属していません。
※光源面に製造過程でできた「ドット抜け」のような「小傷」や「ムラ」が見えることがあります。
また,光面の周りにSMD (チップ) が見えますが不良ではありません。撮影には全く影響を及ぼすことはありません。

光量と明るさを自由にコントロール

縦長照明にも対応

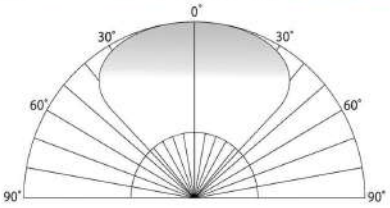

照射角が広く広範囲をムラなく照明

眩しい　不快感を与えない!

高演色性の実力！肌や赤色を鮮やかに！

360度水平回転&前後90度回転

OPTION

ライトスタンドLS-180Eは16mmスタッドを装備し,16mmソケット付照明機材等に対応,軽量・シンプルで持ち運びもラクラク,また,開口径も広いので安定性も向上,シューアダプターも付属しています。

■ 主な仕様

先端形状	φ16mm スタッドタイプ
段　数	3 段
伸縮長	約 78.5 ～ 180cm
折りたたみ長	約 67cm
本体重量	約 800g
最大積載重量	2kg (参考値)
付属品	シューアダプター

注) 最大積載重量は参考値です 積載物の重心の位置や全体のバランスを考慮してご使用ください

ライトスタンドLS-180E
商品番号 L29477 JANコード4988115 294773
本体価格 6,930円　(税抜価格6,300円)

VL-D1160XP/XPC VL-W2040XP/XPC B-color

連結機能搭載の眩しくない被写体に優しいLEDライトディフューズシリーズ!
広い範囲を明るく照射!連結機能搭載のLEDライトワイドシリーズ!

LED Light Diffuse Series

SMD116Pcs・12W・1m/330Lx・照射角80度・Ra95・B-color

LED Light Wide Series

SMD204Pcs・12W・1m/550Lx・照射角70度・Ra95・B-color

連結機能を搭載した被写体に優しいLEDライト!
人物・動物撮影で自然な表情が写せます。

■拡散板照明構造によりLEDライトの眩しさ改善!
■カメラに固定できるシュータイプ＆三脚固定もできる!
■超薄型・軽量で使い勝手・持ち運びも便利!
■被写体にLED素子が写り込まず、近接撮影でも影ができにくい!
■ワイドな照射角と明るい柔らかな光で被写体を包み込みこむ!
■演色性が高く被写体の色を忠実に再現!
■作業性の良い無段階調光と4段階で表示のバッテリー残量表示!
■NP-Fバッテリー・単3電池6本・ACアダプターが使用できる!
■肌の色を変えたり、周囲の環境光にあわせられる色温度変換機能!
■ライトを連結して照明できる増灯機能で明るさと照射面のアップ!

小さなお子様にも安心!

眩しい　不快感を与えない!

広い範囲を明るくムラのない光で照射!
人物や商品撮影で威力を発揮するカメラ直付タイプ!

■カメラに固定できるシュータイプ＆三脚固定もできる!
■超薄型・軽量で使い勝手・持ち運びも便利!
■被写体にLED素子が写り込まず、近接撮影でも影ができにくい!
■ワイドな照射角と明るい柔らかな光で被写体を包み込みこむ!
■演色性が高く被写体の色を忠実に再現!
■作業性の良い無段階調光と4段階で表示のバッテリー残量表示!
■NP-Fバッテリー・単3電池6本・ACアダプターが使用できる!
■肌の色を変えたり、周囲の環境光にあわせられる色温度変換機能!
■ライトを連結して照明できる増灯機能で明るさと照射面のアップ!

ブツ撮りにも最適!

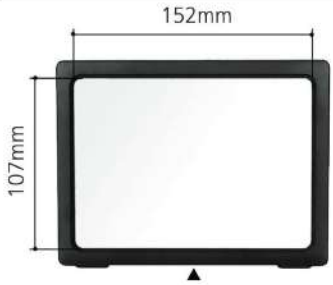

単3形ニッケル水素電池やアルカリ乾電池でも使える!単3電池ボックス付属!
注)類似品で硬くて電池が入ら物がありますので注意!

取付部は10度毎にクリックがあり、傾斜角度の再現も正確!また、本体から取外しもできるので、取付脚単体でも使用することができる!

バッテリーロック機構付で安全!安心!

3台まで連結してご使用できます。
(ロック機能付)

商品構成 (LED ライト本体以外は両モデル共通)

①	LED ライト本体	⑤	AC アダプター 12V-2A
②	取付脚	⑥	連結用スクリュー
③	ミニスタンド	⑦	専用ポーチ
④	単 3 電池ボックス		

※⑤ACアダプターはVL-D1160XPC/VL-W2040XPCのみ付属しています。

LED ライトディフューズ VL-D1160XP　バイカラータイプ

商品番号　L27601　JAN コード 4988115 276014
本体価格 23,980円　(税抜価格21,800円)

LED ライトディフューズ VL-D1160XPC (AC アダプター付)

商品番号　L27602　JAN コード 4988115 276021
本体価格 27,280円　(税抜価格24,800円)

光　源	SMD LED116Pcs	発光面	約 107×152cm
電　源	NP-F バッテリー /DC12V-2A	演色性	約 Ra95
	単 3 電池 X6 (電池ボックス)	残量表示	LED 表示 4 段階
最大出力	約 12W	本体取付	カメラシュー / カメラネジ U1/4″ メス
色温度	約 3000 ～ 5000K (表示は 3200 ～ 5500K)	本体寸法	約 174×185×35mm (取付脚含む)
調光範囲	約 100%～ 10%	本体重量	約 320g (取付脚含む)/ 本体 264g
最大照度	約 1m/330Lx (照射面φ130cm)	AC アダプター	AC100V-240V 50/60Hz/DC12V-2A
照射角	約 80 度	付属品	AC アダプター・ミニスタンド・専用ケース
点灯時間	約 2300mAh/100 分　6300mAh/270 分		連結ダボ (2)・単 3 電池ボックス

注) バッテリーはメーカー・種類・使用環境により照度や点灯時間が異なります。
注)LED 素子にはバラツキがあるため光色・明るさ・配光が異なる場合があります。
注) 色温度目盛はあくまで目安としてご利用ください。正確な色温度が必要な場合はカラーメーター等をご使用ください。
表示は 3200 ～ 5500K ですが実測値は 3000 ～ 5000K の範囲になります。
注) 収納・移動時は必ず本体からバッテリーを外してください。バッテリーは付属していません。
注)AC アダプターは指定の物をご使用ください。
注)3 個以上の連結はバランスが悪くなるのでおやめください。

LED ライトワイド VL-W2040XP　バイカラータイプ

商品番号　L27701　JAN コード 4988115 277011
本体価格 30,030円　(税抜価格27,300円)

LED ライトワイド VL-W2040XPC (AC アダプター付)

商品番号　L27702　JAN コード 4988115 277028
本体価格 33,550円　(税抜価格30,500円)

光　源	SMD LED204Pcs	発光面	約 107×152cm
電　源	NP-F バッテリー /DC12V-2A	演色性	約 Ra95
	単 3 電池 X6 (電池ボックス)	残量表示	LED 表示 4 段階
最大出力	約 12W	本体取付	カメラシュー / カメラネジ U1/4″ メス
色温度	約 3000 ～ 5000K (表示は 3200 ～ 5500K)	本体寸法	約 174×185×35mm (取付脚含む)
調光範囲	約 100%～ 10%	本体重量	約 320g (取付脚含む)/ 本体 264g
最大照度	約 1m/550Lx (照射面φ110cm)	AC アダプター	AC100V-240V 50/60Hz/DC12V-2A
照射角	約 70 度	付属品	AC アダプター・ミニスタンド・専用ケース
点灯時間	約 2300mAh/120 分　6300mAh/320 分		連結ダボ (2)・単 3 電池ボックス

注) バッテリーはメーカー・種類・使用環境により照度や点灯時間が異なります。
注)LED 素子にはバラツキがあるため光色・明るさ・配光が異なる場合があります。
注) 色温度目盛はあくまで目安としてご利用ください。正確な色温度が必要な場合はカラーメーター等をご使用ください。
表示は 3200 ～ 5500K ですが実測値は 3000 ～ 5000K の範囲になります。
注) 収納・移動時は必ず本体からバッテリーを外してください。バッテリーは付属していません。
注)AC アダプターは指定の物をご使用ください。
注)3 個以上の連結はバランスが悪くなるのでおやめください。

VL-D1250XP/VL-D1250XPC VL-5500XP

近接撮影カメラ直付用光面 150×105mmディフューズLEDライト！
近接撮影カメラ直付用光面 180×130mmパネルLEDライト！

LED Light Duffuse VL-D1250XP/VL-D1250XPC

SMD116Pcs・12W・1m/220Lx・照射角80度・Ra95・B-color

眩しくない優しい光!高演色で肌や色を鮮やかに
複雑な操作・表示を避け使いやすさに重点を置いた高品質LEDライト

- ■新感覚・新構造によりLEDライトの眩しさ改善
- ■被写体にLED素子が写り込まず、近接撮影でも影がでにくい
- ■超薄型・軽量で使い勝手、収納・持ち運びもラクラク
- ■ワイドな照射角により柔らかな光で隅々まで光りが回り込む
- ■バッテリー・単3電池・ACアダプターが使用できる
- ■作業性の良い無段階調光機能＆バッテリー残量を4段階で表示

単3形ニッケル水素電池やアルカリ乾電池でも使える!単3電池ボックス付属!
注)類似品で固くて電池が入らない物がありますので注意!

取付脚は10度毎にクリックがあり、傾斜角度の再現も正確!また、本体から取外しもできるので、取付脚単体でも使用することができる。

※バッテリー・電池は含みません。
※バッテリーロック機構付で安心!安全!

LED ライトディフューズ VL-D1250XP バイカラータイプ

商品番号： L27558	JAN コード 4988115 275581
本体価格 23,100円 (税抜価格21,000円)	

LED ライトディフューズ VL-D1250XPC ACアダプター付

商品番号： L27559	JAN コード 4988115 275598
本体価格 32,340円 (税抜価格29,400円)	

■仕 様

光 源	SMD LED 116Pcs (白 58Pcs/ 橙 58Pcs)
電 源	SONY系NP-Fシリーズバッテリー/単3電池×6 (B.B)
最大出力	約12W
色温度	約 3000K～5000Kの範囲
調光範囲	約 100% ～ 30% の範囲 ＊目盛は 100 ～ 10% 表示
最大照度 (中心照度)	約850Lx/50cm 約220Lx/1m
照射角	約 80 度 ※約 1m の照射距離で直径約φ130cm
点灯時間	約 280 分 /6300mAh
発光面	約150×105mm
演色性	約Ra95
残量表示	4段階LED表示
本体取付	カメラシュー /U1/4" カメラネジ穴
本体寸法	約175×130×17mm
本体重量	約 220g
ACアダプター	DC9V-2A 〈PS〉E
付属品	単3電池ボックス ACアダプター(VL-D1250XPC付属)

※適用バッテリー (NP-F シリーズ) はFの後に直接数字が入るバッテリーです。
※バッテリーはメーカー・種類・使用環境により照度や点灯時間が異なります。
※LED 素子にはバラツキがあるため光色・明るさ・配光が異なる場合があります。
※色温度目盛はあくまで目安としてご利用ください。正確な色温度が必要な場合はカラーメーター等をご使用ください。
※収納・移動時は必ず本体からバッテリーを外してください。
※バッテリーは付属していません。また、AC アダプターは VL-D1250XPC のみ付属となります。
※本体 DC コネクターの表示は DC9V-1.5A になっていますが、AC アダプターは DC9V-2A を使用しています。

LED Light Wide VL-5500XP

SMD96Pcs・17W・1m/430Lx・照射角70度・Ra90・B-color

超薄型・超軽量・超ワイド光・色温度変換モード・メモリ機能搭載
人物の近接撮影や商品撮影照明として威力を発揮!

- ■ワイドな照射角で撮影範囲を広げる
- ■すばやい色温度モード切換
- ■作業性の良い無段階調光機能
- ■照明状態を記憶するメモリ機能
- ■確認しやすい大画面LEDドット表示
- ■厚さ22mmの超薄型ボディ

①パワースイッチ＆調光ボリューム
②調光段階切換ボタン
③色温度切換ボタン
④バッテリー残量表示ボタン
⑤メモリボタン(記憶)
⑥DCジャック
※バッテリー・電池は含みません。

付属品

LED ライトワイド VL-5500XP バイカラータイプ

商品番号 L27552	JAN コード 4988115 275529
本体価格 25,740円 (税抜価格23,400円)	

■仕 様	VL-5500XP
光 源	SMD 白色 LED48 個／橙色 LED48 個
電 源	SONY 系ビデオバッテリー NP-F シリーズ / 単 3 電池 ×6
最大出力	約 17W
色温度	約 5000K/3200K ※ミックス光：約 4200K 本体デーライト表示 5500K
調光範囲	Coarse10 段階 /Fine99 段階切換式 100% ～ 0% 連続 表示 01 ～ 99
照度 (中心照度)	約 1700Lx/50cm 全点灯時 (4200K 時)
	約 850Lx/50cm 5000K (デーライト光)
	約 830Lx/50cm 3200K (タングステン光)
光束	約 1300Lm
ボディカラー	ブラック
照射角	約 70 度
点灯時間 (最大時)	約 195 分 /6300mAh
光面	約 130×180mm
演色性	約 Ra90
残量チェック	Bat モード表示 P1 ～ P9 10 段階 電圧検知
メモリ機能	SET ボタンにより任意のレベルを記憶
本体寸法	約 185×185×35mm
本体重量	約 360g
付属品	ハンドグリップ / 自由雲台 / テーブルスタンド / 専用ケース (袋) 単 3 電池ボックス

注) 適用バッテリー(NP-Fシリーズ)とはFの後に直接数字が入るバッテリーです。
注) 本体シュー底面のカメラネジ(1/4"メスネジ)により、三脚等に直接取付けられます。
注) バッテリーはメーカー・種類・使用環境により、照度や点灯時間が異なります。
注) LED素子にはバラツキがあるため光色・明るさ・配光が異なる場合があります。
注) 収納・移動時は本体から必ずバッテリーを外してください。
注) バッテリーは付属していません。

Remote Duffuse light Series

コンパクトなリモート用LEDライト! コンパクトでも明るく演色性が高く,肌色等の再現力バツグンです。光であなたをより輝かせ相手側に好印象を与えることができます。

LED REMOTE DUFFUSE LIGHT VL-DR110XP

動画配信応援
プロジェクト

まったく新しい特殊構造！
違いがわかるリモート撮影照明！

＊スタンドは含みません

USB5V-2A/9.5W/Ra95　　ボールヘッド付属

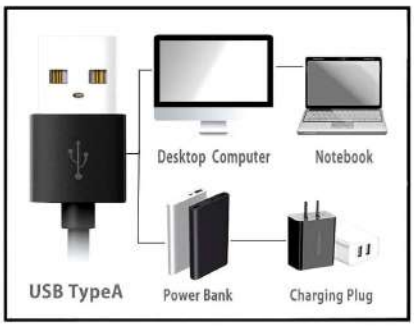

リモート・SNSライブ配信・ビデオ作りに大活躍！
美しさを際立て照明のストレス軽減！
見る人に好印象を与える！
眩しくないので長時間のリモートワークもラクラク！

USBから簡単に電源供給できる眩しくない優しい光のライト。高演色で肌や色を鮮やかに写し出す。ケーブル中間 コントローラで本体に触れずに色温度や明るさを調整。

- ライトモード(色温度)と明るさ調光でさまざまな照明ニーズに対応。
- ディフューズ構造により眩しさがない。
- ライトスタンドや三脚等に簡単に取付け可能。
- USB出力機器からの電源ですぐに点灯,すぐに使える。
- ワイドな照射角ですみずみまで光が回り込む。
- もちろん一般の近接撮影や商品撮影ライトとしても使用できる。

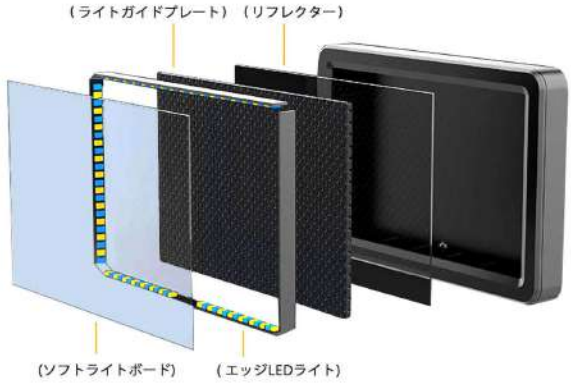

★ 特殊構造により光面は完全なフラット状態で,近接照明には最適な光となります。

LEDリモートディフューズライトVL-DR110XP バイカラータイプ

商品番号：L27800　　JAN コード 4988115 278001

本体価格 10,890円（税抜価格 9,900円）

■仕　様	
光　源	SMD LED110Pcs (白56Pcs/橙54Pcs)
電　源	USB 5V-2A
最大出力	約9.5W
色　温　度	約2500K/3700K/5000K 3ステップ
調光範囲	7段階調光ボタン(約20%～100%)
最大照度	約550Lx/50cm 約140Lx/1m (5000K時)
照　射　角	約60度
発　光　面	約150×95mm
演　色　性	約Ra95
本体取付	カメラネジU1/4"メス
本体寸法	約180×120×18mm
本体重量	約180g
電源供給	AC/DCアダプター5V-2A・USB機器(Type-A)
ケーブル長	約2m / 本体ーリモコン間 約440mm
付　属　品	ボールヘッド雲台

※ LED素子にはバラツキがあるため光色・明るさ・配光が異なる場合があります。
※ 正確な色温度が必要な場合はカラーメーター等をご使用ください。

OPTION　LS-180E

ライトスタンドLS-180Eは16mmスタッドを装備し,16mmソケット付照明機材等に対応,軽量・シンプルで持ち運びもラクラク,また,開口径も広いので安定性も向上,シューアダプターも付属しています。

■ 主な仕様

先端形状	φ16mm スタッドタイプ
段　数	3 段
伸縮長	約 78.5 ～ 180cm
折りたたみ長	約 87cm
本体重量	約 800g
最大積載重量	2kg（参考値）
付属品	シューアダプター

注）最大積載重量は参考値です 積載物の重心の位置や全体のバランスを考慮してご使用ください

ライトスタンドLS-180E

商品番号 L29477 JANコード4988115 294773

本体価格7,590円　(税抜価格6,900円)

Remote Duffuse light Series

コンパクトなリモート用LEDライト! コンパクトでも明るく演色性が高く,肌色等の再現力バツグンです。光であなたをより輝かせ相手側に好印象を与えることができます。

LED REMOTE DUFFUSE LIGHT VL-DR408XP

動画配信応援
プロジェクト

USB5V-2A
9W/Ra95

まったく新しい特殊構造!
違いがわかる撮影照明!

eスポーツ用照明やテーブルに直接置いて下側から照明することで美白ライトとしても最適
横位置・縦位置どちらでも固定でき一般撮影照明としても威力を発揮します。

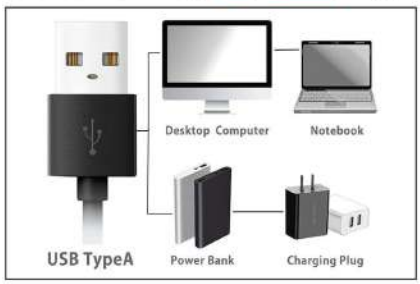

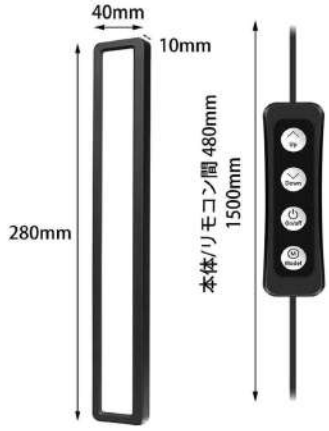

4~11mm範囲
(本体寸法60×40mm)

眩しくないので不快感を与えない!
明るさを変えられる!
色味も変えられる!

リモート・SNSライブ配信・ビデオ作りに大活躍!
美しさを際立て照明のストレス軽減!
見る人に好印象を与える!
眩しくないので長時間のリモートワークもラクラク!

USBから簡単に電源供給できる眩しくない優しい光のライト。高演色で肌や色を鮮やかに写し出す。ケーブル中間 コントローラで本体に触れずに色温度や明るさを調整。

- ライトモード(色温度)と明るさ調光でさまざまな照明ニーズに対応。
- ディフューズ構造により眩しさがない。
- ライトスタンドや三脚等に簡単に取付け可能。
- USB出力機器からの電源ですぐに点灯,すぐに使える。
- ワイドな照射角ですみずみまで光が回り込む。
- もちろん一般の近接撮影や商品撮影ライトとしても使用できる。

★ 特殊構造により光面は完全なフラット状態で,近接照明には最適な光となります。
★ ライトの角度は自由に変えられるのでキーボードを直接照明したり,自分の顔に照明を簡単に向けることができます。

LEDリモートディフューズライト VL-DR408XP バイカラータイプ

商品番号：L27803	JAN コード 4988115 278032
本体価格 10,780円	(税抜価格 9,800 円)

■仕　様	
光　源	SMD LED 66 Pcs (白33Pcs/橙33Pcs)
電　源	USB 5V-2A
最大出力	約9W
色　温　度	約2500K/3700K/5000K 3ステップ
調光範囲	10段階調光ボタン(約10%~100%)
最大照度	約500Lx/50cm 約120Lx/1m (5000K時)
照　射　角	約60度
発　光　面	約25×265mm
演　色　性	約Ra95
本体取付	カメラネジU1/4"メス
本体寸法	約280×40×10mm
本体重量	約100g
電源供給	USB機器(Type-A) /本体Type-C
ケーブル長	約1.5m / 本体ーリモコン間 約480mm
付属品	USB/コントロールコード クリップアダプター (クリップ取付巾5mm~11mm)

※ LED素子にはバラツキがあるため光色・明るさ・配光が異なる場合があります。
※ 正確な色温度が必要な場合はカラーメーター等をご使用ください。

OPTION　LS-180E

ライトスタンドLS-180Eは16mmスタッドを装備し,16mmソケット付照明機材等に対応,軽量・シンプルで持ち運びもラクラク,また,開口径も広いので安定性も向上,シューアダプターも付属しています。

■ 主な仕様

先端形状	φ16mm スタッドタイプ
段　数	3段
伸縮長	約 78.5 ~ 180cm
折りたたみ長	約 67cm
本体重量	約 800g
最大積載重量	2kg (参考値)
付属品	シューアダプター

注) 最大積載重量は参考値です 積載物の重心の位置や全体のバランスを考慮してご使用ください

ライトスタンドLS-180E

商品番号 L29477 JANコード4988115 294773	
本体価格7,590円 (税抜価格6,900円)	

VL-570C
VL-540C II
調光可能なポケットサイズ！
ビギナーに最適な1台！

VL-1400
VL-1400C
思い出を明るく美しく残す！
近接撮影でも調光機能で白飛回避！

LED Light VL-570C / VL-540C II

単3電池×4　　※ 電池は含みません

機動力・操作性・安全性に優れたコンパクトLEDライト
単3電池4本で長時間点灯。フラッシュ機能も装備。

■電池蓋兼用のソフトンフィルター/色温度変換フィルターで持ち歩いても無くす心配がありません。(マグネット着脱式で簡単交換)
■明るくムラのない光を放射します。
■10段階調光で近接撮影にも対応、調光維持機能も搭載。
■単3電池4本で長時間の点灯が可能。
■ポケットサイズ&ケース付でどこでも簡単に持ち運びができます。
■丈夫なアルミ製ブラケット付属でどんなカメラにも対応。
■フラッシュ機能も装備しています。

セット内容

※電池は含みません
※付属品は570C・VL-540CII同等

LED ライト VL-570C　データライトタイプ
商品番号： L26885　JAN コード 4988115 268859
本体価格13,200 円　(税抜価格 12,000円)

■仕　様　VL-570C

光　源	白色 LEDφ5/70 個	照　度	約 4500Lx/50cm 1200Lx/1m
電　源	単 3 電池 4 個	点灯時間	約 100 分
最大出力	約 6V-8W	光　面	約 80×50mm
色 温 度	約 5500K/3200K	フラッシュ	ガイドナンバー(ISO100)：約 2
照 射 角	約 35 度	本体寸法	約 100×80×35mm
光量切替	10 段階　約 12.5%～ 100%	本体重量	約 250g（電池含む）

LED ライト VL-540C II　データライトタイプ
商品番号： L26881A　JAN コード 4988115 268880
本体価格 9,570円　(税抜価格 8,700 円)

■仕　様　VL-540C II

光　源	白色 LEDφ5/54 個	照　度	約 3500Lx/50cm 880Lx/1m
電　源	単 3 電池 4 個	点灯時間	約 120 分
最大出力	約 6V-6W	光　面	約 80×50mm
色 温 度	約 5500K/3200K	フラッシュ	ガイドナンバー(ISO100)：約 2
照 射 角	約 35 度	本体寸法	約 100×80×35mm
光量切替	10 段階　約 12.5%～ 100%	本体重量	約 240g（電池含む）

※本体下側のシュー底にはカメラネジ(メス)がついています。このネジ穴を使用して三脚等の器具に取付けられます。
注)LED素子にはバラツキがあるため光色・明るさ・配光が異なる場合があります。
注)バッテリーはメーカー・種類・使用環境により、照度や点灯時間が異なります。
注)収納・移動時は本体から必ず電池を外してください。電池は付属していません。
注)カメラにシューがついていない機種には直接取付けられません。付属のブラケットをご使用ください。
注)フラッシュは微弱光です。必ずテスト撮影してからご使用ください

LED Light VL-1400 / VL-1400C

単 3 電池 ×6/NP-F シリーズ
パナソニックバッテリーアダプター

※バッテリー・電池は含みません
※AC アダプター9V2A

圧倒的な明るさと広い面をムラなく照明,調光を初め操作性機動力バツグンのポータブルLEDライト,一般のビデオ・デジカメ撮影から本格的な業務用撮影まで使える！

■明るく演色性の高い白色LED140個
■作業性の良い無段階調光
■作業しやすい赤色LED残量表示
■ソフトン/タングステンフィルター付属
■カメラに直接取り付く「シュータイプ」

セット内容 VL-1400

三脚取付ネジ穴付シュー

セット内容 VL-1400C

三脚取付ネジ穴付シュー

LED ライト VL-1400　データライトタイプ
商品番号： L26873　JAN コード 4988115 268736
本体価格　16,940 円 (税抜価格 15,400 円)

LED ライト VL-1400C　(AC アダプター付)
商品番号： L26872　JAN コード 4988115 268729
本体価格　23,760 円 (税抜価格 21,600 円)

■仕　様　VL-1400

光　源	白色 LED φ5/140 個
電　源	単 3 電池 6 個　SONY 系ビデオバッテリー NP-F シリーズ Panasonic ビデオバッテリー（Pana アダプター使用）
最大出力	7.2V-10W
色 温 度	約 5250K/3000K
調光範囲	連続調光　約 5～100%
照　度	約 5700Lx/50cm 約 1550Lx/1m(ノーフィルター時) ニッケル水素電池使用時
絞　値	約 1m f5.6+2/3(ISO400・1/30)※絶対値ではありません参考値です。
照 射 角	約 42 度
点灯時間	2000mAh/ 約 100 分　6300mAh/ 約 310 分
光　面	約 76×113mm
残量チェック	4 段階 LED 表示 (但し、電圧検知であり目安)
本体寸法	約 135×54×148mm
本体重量	約 280g(電池含まない)
付 属 品	ソフトンフィルター / アンバーフィルター (色温度調整時使用) Pana アダプター / テーブルスタンド

※本体シュー底面のカメラネジ(U1/4"メスネジ)により三脚等に直接取り付けられます。
注意事項
※適用バッテリー(NP-Fシリーズ) とはFの後に直接数字が入るバッテリーです。
※残量表示は点灯時の電圧チェックによるものです。あくまで目安としてご利用ください。
※バッテリーはメーカー・種類・使用環境により、照度や点灯時間が異なります。
※LED 素子にはバラツキがあるため光色・明るさ・配光が異なる場合があります。
※収納・移動時は本体から必ずバッテリーを外してください
※バッテリーは付属していません。(VL-1400C は AC アダプター付です。)
※Psnasonic ビデオバッテリーはDシリーズが対象になります。

VL-GX640 Daylight
VL-GX360

趣味のビデオ・デジカメ撮影から連結して本格的業務用撮影まで！
コンパクトでも魅力たっぷりのVL-GXシリーズ！

カメラのシューに簡単装着・簡単照明！思い出を明るく美しく残す！特に薄暗い場所での撮影には効果絶大！接近した撮影でも調光機能で白飛回避！しかもすぐに手に入る単3電池駆動！明るく長寿命で安全！また、災害時の非常用ライトとしても広範囲を照らすので最適なアイテムになります。

LED LIGHT VL-GX640

単3乾電池×4 360Lx/1m 点灯時間 140分 光面 70×70mm

■軽量・コンパクトのためカメラに直接取付けても違和感なく使える
■単3乾電池4本で駆動のため充電の手間が掛からずすぐに使える
■顔の影になる部分を明るくして美顔撮影ができる最強の補助光
■本体に3箇所のシューが装備され外部マイクや連結照明ができる

単3形 ×4

※電池は含みません

※ACアダプターは付属していません。市販のACアダプターをご使用ください。
(出力:DC5V-2～2.5A プラグφ5.5×φ2.5ピン径 センタープラス)

LED ライト VL-GX640 データーライトタイプ

商品番号	L27003	JAN コード	4988115 270036

本体価格 14,960円 (税抜価格13,600円)

■仕様 VL-GX640

光源	白色 LED64 個	照度	約 360Lx/1m 1300Lx/50cm
電源	単3乾電池4本	点灯時間	約 140 分 (アルカリ乾電池使用時)
最大出力	約 5.2W	発面	約 70×70mm
色温度	約 4500K	ライト取付	カメラシュー / カメラネジ U1/4″ メス
照射角	約 50 度	本体寸法	約 85×100×35mm
光量切替	約 100%～ 10%	本体重量	約 130g (電池含まない)

※本体下側のシュー底にはカメラネジ (メス) が付いています。このネジ穴を使用して三脚等の器具に取付けられます。
注)LED 素子にはバラツキがあるため、光色・明るさ・配光が異なる場合があります。
注) 電池はメーカー・種類・使用環境により、照度や点灯時間が異なる場合があります。
注) 収納及び移動時は必ず本体から電池を外してください。電池は付属していません。
注) カメラシューが付いていない機種には直接取付けられません。別売のブラケットをご使用ください。
注)3 個以上の連結はバランスが悪くなるのでおやめください。

LED LIGHT VL-GX350

単3乾電池×2 155Lx/1m 点灯時間 120分 光面 55×55mm

■軽量・コンパクトのためカメラに直接取付けても違和感なく使える
■単3乾電池2本で駆動のため充電の手間が掛からずすぐに使える
■顔の影になる部分を明るくして美顔撮影ができる最強の補助光
■本体に3箇所のシューが装備され外部マイクや連結照明ができる

※電池は含みません

単3形 ×2

近づいてのアップ動画や写真に威力を発揮します!
暗くなった部分を明るくして眼に輝きも出します!

LED ライト VL-GX360 データーライトタイプ

商品番号	L27004	JAN コード	4988115 270043

本体価格10,340円 (税抜価格9,400円)

■仕様 VL-GX360

光源	白色 LED36 個	照度	約 155Lx/1m 550Lx/50cm
電源	単 3 乾電池 2 本	点灯時間	約 120 分 (アルカリ乾電池使用時)
最大出力	約 1.2W	発面	約 55×55mm
色温度	約 4500K	ライト取付	カメラシュー / カメラネジ U1/4″ メス
照射角	約 50 度	本体寸法	約 70×90×40mm
光量切替	約 100%～ 10%	本体重量	約 80g (電池含まない)

※本体下側のシュー底にはカメラネジ (メス) が付いています。このネジ穴を使用して三脚等の器具に取付けられます。
注)LED 素子にはバラツキがあるため、光色・明るさ・配光が異なる場合があります。
注) 電池はメーカー・種類・使用環境により、照度や点灯時間が異なる場合があります。
注) 収納及び移動時は必ず本体から電池を外してください。電池は付属していません。
注) カメラシューが付いていない機種には直接取付けられません。別売のブラケットをご使用ください。
注)3 個以上の連結はバランスが悪くなるのでおやめください。

VL-SX230B
VL-SX120B

機動力・収納性・デザイン性に優れた LED ライトでクオリティーアップ！ ポケットサイズのスタイリッシュ LED ライトシリーズ！

SMD LED STYLISH LIGHT VL-SX230R

NP-F BATTERY　90×150mm

LEDライトと感じさせないスタイリッシュなフォルムで
従来のイメージを払拭,明るく操作も簡単な次世代照明！

■超薄型･アルミボディでバツグンのスタイルと強度を持ち合わせている
■バッテリー･ACアダプター･USB電源の3電源
■周囲の環境に合わせ5～100連続調光と光色設定
■ディスプレイも液晶で見やすくわかりやすい
■3か所のカメラネジ穴により別機器との接続も簡単
■バッテリー残量も一目で確認できる
■シュー付きボールヘッド･テーブルスタンド付属で撮影の幅が広がる
■高演色性で撮影物の色を忠実に再現､特に肌や赤色が鮮明になる

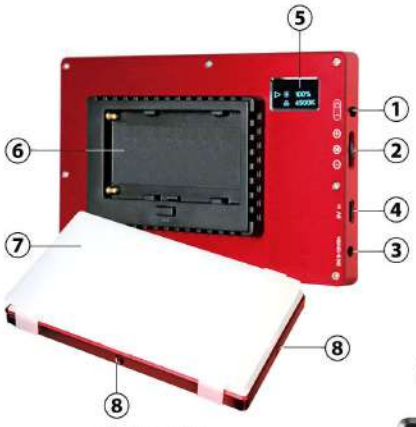

※上下2個

①	パワースイッチ
②	調光 / 色温度切換スイッチ&調光ボリューム
③	DC パワーポート
④	USB C パワーポート（TYPE C）
⑤	ディスプレイ
⑥	NP バッテリー装着テーブル
⑦	ソフトンフィルター
⑧	U1/4" カメラネジ穴（3）
⑨	バッテリー残量表示
⑩	DC パワーアイコン

LEDスタイリッシュライトVL-SS230R　バイカラータイプ RED
商品番号：L26729　JAN コード 4988115 267296
本体価格 39,600円　(税抜価格36,000円)

■仕　様

光　源	SMD LED 228Pcs	残量表示	6 段階バーコード表示
電　源	12V-2A/NP-F シリーズバッテリー	光　面	約 90×150mm
最大出力	約 16W	ACアダプター	DC12V-2A センタープラス
色　温　度	約 5000K ～ 3200K/25 STEP	ライト取付	U1/4" カメラネジ穴 (3)/ シュー
照　射　角	約 70 度	本体寸法	約 95×155×20mm
光量切換	5 ～ 100% (表示 5%単位)	本体重量	約 175g
最大照度	約 570Lx/1m 最大時	付　属　品	ボールヘッド・テーブルスタンド・ポーチ
点灯時間	約 60 分 /2900mAh 約 130 分 /6300mmAh		ソフトンフィルター・AC アダプター・変換プラグ

注) LED素子にはバラツキがあるため、光色･明るさ･配光が異なる場合があります。
注) ディスプレイの色温度表示はあくまで目安としてご利用ください。正確な色温度が必要な場合はカラーメーターをご使用ください。なお色温度の実効値は約5000K～3200Kの範囲になります。
注) 本体に5V inのUSB Cのコネクターが付いています。この場合明るさは最大20%になります。ご注意ください。
注) ソフトンフィルターを装着した場合の最大照度は約20%ダウンします。
注) 本体を落としたり衝撃を加えたり改造することは絶対にしないでください。

SMD LED STYLISH LIGHT VL-SX120B
SMD LED STYLISH LIGHT VL-SX120R

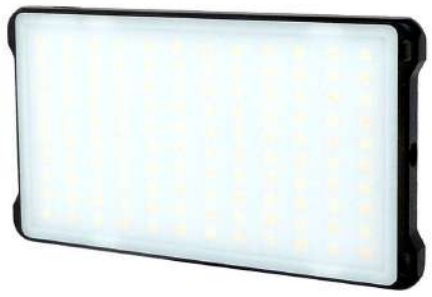

Li-ion

BATTERY 内蔵 4000mAh　65×120mm

まるでモバイルのようなスタイリッシュなデザインで、従来の
LEDライトのイメージを払拭、超薄型ボディに高容量バッテリー
を搭載、次世代の撮影用LED照明 STYLISY LIGHT 誕生!

■超薄型･アルミボディでバツグンのスタイルと強度を持ち合わせている
■大容量のバッテリーを内蔵しているため、長時間の照明が可能
■周囲の環境に合わせ100段階調光や光色も変えられる
■ディスプレイも液晶で見やすくわかりやすい
■縦横のカメラネジ穴で三脚等にも固定でき、付属のシューアダプターでカメラ等にも装着可能、また、ネックストラップを付けて首に掛けることもできるので多用途でも使用できる
■充電もUSBで簡単にできる。充電電池容量も一目でわかる
■高演色性Ra95で撮影物の色を忠実に再現、特に肌や赤色が鮮明になる

LED スタイリッシュライト VL-SX120B バイカラータイプ BLACK
商品番号：L26726　JAN コード 4988115 267265
本体価格 33,000円　(税抜価格30,000円)

LEDスタイリッシュライトVL-SX120R　バイカラータイプ RED
商品番号：L26727　JAN コード 4988115 267272
本体価格 33,000円　(税抜価格30,000円)

■仕　様

光　源	SMD LED 120Pcs	充　電	USB/ インターフェイス TYPE C
電　源	内蔵リチウム電池 3.85V/4000mAh	充電時間	約 90 分 (0 ～ 100%)
最大出力	約 10W	充電表示	4 段階表示
色　温　度	約 5000K ～ 3200K/25 STEP	光　面	約 65×120mm
照　射　角	約 70 度	ライト取付	U1/4" カメラネジ穴 (2)/ シュー
光量切換	0 ～ 100% (表示 1%単位)	本体寸法	約 76×138×10.5mm
最大照度	約 350Lx/1m 最大時	本体重量	約 170g
点灯時間	約 90 分 (最大出力時 / 連続)	付　属　品	USB C タイプコード / シューアダプター テーブルスタンド / ポーチ

注) 本体横位置にあるカメラネジ穴はシュー(付属)取付け専用です。別売UH-100には取付可能。
注) LED素子にはバラツキがあるため、光色･明るさ･配光が異なる場合があります。
注) バッテリーは本体に内蔵しています。バッテリーの交換はできません。
注) 連続点灯中や点灯後は本体が熱くなります。本体が充分冷えてから保管してください。
注) 車中や温度･湿度の極端に高い場所での放置、保管は絶対にしないでください。
注) 本体を落としたり衝撃を加えたりすることは絶対にしないでください。
注) 充電時間は充電電流値により変わります。
注) ディスプレイの色温度表示はあくまで目安としてご利用ください。正確な色温度が必要な場合はカラーメーターをご使用ください。また、ディスプレイ表示は5600K～3200Kの範囲で表示されていますが、実効値は約5000K～3200Kの範囲になります。 特に色温度はLEDのバラツキによる変化が大きいのでご了承ください。

Waterproof LED Light
VL-580C

全天候型＆水中撮影用LED ライト！アクションカムや防水ビデオカメラに最適アイテム！
内蔵バッテリー容量が大きく、その分大きな出力で明るさを確保、長時間点灯も可能になっています！

LED LIGHT WATER ACTION VL-580C

Li-ion

リチウム電池内蔵 / マイクロUSB充電　3気圧

＊上下に2灯連結させることもできます。
＊カメラは含みません。＊バッテリーは内蔵されています。

LED ライトウォーターアクション VL-580C　データライトタイプ

商品番号： L26888	JAN コード 4988115 268088
本体価格 17,050円 （税抜価格15,500円）	

■主な仕様　VL-580C

光源	SMD 白色 LED20PCS	充電電圧	5V（USB）
電源	内蔵リチウム電池 1900mAh	充電電流	約 1000mA /PC
最大出力	約 6W	充電時間	約3時間（PCのUSB使用/0～満充電まで）
色温度	約 5000K	充電表示	赤 LED 点灯 充電完了 / 赤 LED 消灯
照射角	約 70 度	光面	ワイドスクリーン 16:9 29×64mm
光量切替	Hi/Lo/SOS（点滅）	ﾗｲﾄ取付	カメラシュー / カメラネジ /GoPro マウント
最大照度	約 750Lx/50cm	本体寸法	約 80×45×58mm
全光束	約 700 lm	本体重量	約 155g
点灯時間	約 Hi/80分 Lo/280分（照度 1/2 まで）	付属品	カタログ上の商品構成による

注）点灯時間は連続点灯時間です。また、オートカット（過放電防止自動消灯）までは約100分です。点滅(SOS)モードの時間は約7時間です。
注）充電時間はUSBの充電電流値により時間が変化します。
注）バッテリーの交換はできません。また、バッテリーの別売も行っていません。
注）分解して無理矢理バッテリーを取り出すことは危険ですので絶対におやめください。
注）LED素子にはバラツキがあるため、光色・明るさ・配光が異なる場合があります。
注）裏蓋は確実に閉めてロックした状態でご使用ください。

VL-580Cは単なる防水ライトではありません。水中カメラ・水中ビデオカメラによる撮影の補助光専用に開発されたLEDライトです。
明るくムラがなく、コンパクトで頑丈なボディが自慢です。また、常備被写体を照らしつつ撮影することができるので、フラッシュのように貴重なタイミングを逃がす心配がありません。
ウェアラブルカメラとの組合わせで、スキューバーダイビング・セーリング・キャンプや登山等で薄暗い場所や夜の撮影に威力を発揮します。
もちろん、ウェアラブルカメラとの組み合わせだけではなく、生活防水カメラとの組合わせにより工事現場や環境の悪い場所でも、広範囲を照らすので貴重な画像・映像を美しく残すことができます。

■耐久性・防水性があるのでアクティブな場面での使用ができます。
■防水性能はもちろん水中撮影照明として水深30mまでご使用いただけます。
■撮影照明専用にデザインされたコンパクトで頑丈なボディと使い勝手がバツグンです。
■高輝度LED20Pcsで明るくムラの無い光を広範囲で照明します。
■本体上部にGoPro等のアクションカメラが簡単に取付けられます。
■照明モードは「ハイ」「ロー」「SOS点滅」の切換えができます。
■リチウムイオンバッテリー内蔵(1900mAh)で長時間の点灯を可能にしました。
■充電はPCのUSBやスマートフォンの充電器で簡単にできます。
■アクションカメラ用マウントベースとシューマウントの切換えで各種カメラや三脚・一脚等と接続可能で幅広くご利用いただけます。
■眩しさを軽減させるソフトンフィルターや環境光に対応できる色温度変換フィルター2枚を付属しています。本体前面に差し込むだけで簡単にご使用いただけます。

■商品構成　VL-580C

※⑪シュ-補助プレートはシューからの脱落を防ぎます

①	LED ライト本体
②	シューアダプター
③	GoPro アダプター
④	ホルダーA
⑤	ホルダーB
⑥	ソフトンフィルター
⑦	アンバーフィルター
⑧	マゼンタフィルター
⑨	GoProｱﾀﾞﾌﾟﾀｰｽｸﾘｭｰ
⑩	ﾏｲｸﾛUSB 充電ｺｰﾄﾞ
⑪	シュー補助プレート

※②シューアダプターのシューにはカメラネジ（メス）穴があります。このシューとネジを使用して三脚やカメラ本体に取付可能です。
※⑧マゼンタフィルターは水中撮影時の青被り現象を緩和させます。

注）バッテリーは本体に内蔵しています。バッテリーの交換はできません。また、バッテリーの別売も行っていません。無理に取外すのは危険ですので絶対におやめください。
注）防水性能は IPX8(IEC) を取得しています。水深 30m はメーカー公表値です。

オプション　※防水機能があるカメラ・モバイル及びカメラケースとの連結ができます。

注）水中用ではありません。また、雨・雪・水滴のある場所でご使用の際は使用後必ず本体を拭いて乾かしてから保管ください。

ユニバーサルブラケット UB-150
L26611-2 JAN コード 4988115 266039
シューの無いカメラに取付けて使用

ダブルシューブラケット BW-150
L24931-1 JAN コード 4988115 249308
カメラ本体のシューを 2 個に拡張

VLG-2160S

従来のハロゲンライトを意識した円形デザイン。違和感なくLEDに変えられる。電源は単3形電池
NP-Fバッテリー・ACアダプターが使える最高水準のVLGシリーズ

LED Light TROPICAL
VLG-2160S

単3形 ×6 NP-F / AC

※バッテリーは含みません。

おすすめのポイント1 明るく演色性の高い白色LED
低消費電力・低発熱に加え、高演色性で有害物質も含まず紫外線もない安全でクリーンなLEDです。

おすすめのポイント2 無段階調光・光量メモリー機能
後部パネルのツマミ式ボリュームで使いやすく、調光をすばやく行います。調節された光量は消灯後も記憶されます。再度光量調整もツマミ式ボリュームで光量調節ができます。

おすすめのポイント3 AC/バッテリーの2電源
バッテリーパックNP-Fシリーズ/単3形ニッケル水素電池はもちろん、ACアダプター付属で家庭用電源で使用できます。

おすすめのポイント4 確認しやすいLED表示
調光状態・残量表示は見やすいグリーンLED表示です。

おすすめのポイント5 円形配列型LED
従来のハロゲン照明と変わらない円形タイプのため、見た目、使用感が変わらないため、違和感がありません。

おすすめのポイント6 バンドアーと充実のフィルター群
バンドアーは撮影用途により本体から簡単に着脱可能です。
多様なフィルターにより、撮影環境に合わせた照明ができます。

おすすめのポイント7 発熱を抑えるファン内蔵
長時間の使用に耐えるよう、発熱をファンによって冷却します。
また、ファンは温度センサーにより自動運転を開始します。
注)ファンのモーター音が出ます。近くにマイクがあると音を拾いますのでご注意ください。

LED トロピカル VLG-2160S データーライトタイプ

商品番号：L26860　JAN コード 4988115 268606

本体価格 33,660円 (税抜価格30,600円)

■仕　様 VLG-2160S

電　源	DC12V-5A	発 光 面	円筒配列型　約Φ98mm
(バッテリー)	NP-F シリーズ / 単 3 形電池	適用バッテリー	NP-F シリーズ
最 大 出 力	約 17W		単 3 ニッケル水素電池 ×6 個
光　源	高輝度白色 LED216 個		単 3 乾電池 ×6 個
演 色 性	約 Ra90	本 体 取 付	U1/4" カメラネジ凹
色 温 度	約 5250K/3400K/3000K	冷 却 方 式	温度検知によるファン駆動
照 射 角	約 40 度	ライト本体寸法	約 110×130×140mm (ﾊﾞﾝﾄﾞｱｰ含まない)
調光範囲	約 100 ～ 10% 連続 (1 ～ 10)	ライト本体重量	約 520g (ﾊﾞｯﾃﾘｰ 含まない)
調光表示	FINE1 ～ 100 LED 表示	ACアダプター仕様	約 52×118×30mm 280g (PS)E
照　度	距離 1m- 約 2500Lx	入力	100V-240V 50/60Hz 1.5A MAX
(AC/MAX時)	(距離 50cm/ 約 10000Lx)	出力	DC12V-5A ｾﾝﾀｰ㊉　ｺｰﾄﾞ長：約 1 次側約 3m 2 次側 2m
絞　値	フル発光 /ISO400/1/60 秒	付 属 品	ソフトンフィルター
	距離 1m- 約 f5.6+1/3(参考)		アンバーフィルター (色温度 3000K に変換)
点灯時間	約 155 分 /6300mAh		マゼンタフィルター (色温度 3400K に変換)
(バッテリー)	約 50 分 / 1900mAh		ブルーフィルター　(演出用)
残量表示	LED 表示 (電圧検知)		AC アダプター (AC/DC)
			テーブルスタンド

※バッテリーはメーカー・種類・使用頻度により照度や点灯時間が異なります。
※LED素子にはバラツキがあるため光色・明るさ・配光が異なる場合があります。
※グリップ及びシューアダプターは別売です。
注) 適用バッテリー(NP-Fシリーズ) とはFの後に直接数字が入るバッテリーです。

①調光切替ボタン(通常レベル/微調光ボタン)
電源スイッチONの状態で微調光ボタン(FINE)を押すと、COARSEからFINEに変わり、調光段階を細かくでき微妙な明るさの調整ができます。

②バッテリー残量表示ボタン
LEDライト点灯中にバッテリー残量表示ボタンを押すと、現在の調光レベルでの残量が10段階で上のLEDに表示されます。目安としてご確認できます。

注) 出力優先順位はACアダプター/NP-Fバッテリー/乾電池の順番になります。

セット内容 VLG-2160S

AC アダプター　点灯　ノーフィルター
※C の寸法は A の照度の 1/2 の場所を計測

A= 中心照度	B= 撮影距離	C= 撮影範囲	D= 照度角
2,500Lx	1m	約Φ73cm	約 40 度
675Lx	2m	約Φ145cm	約 40 度
300Lx	3m	約Φ218cm	約 40 度
170Lx	4m	約Φ290cm	約 40 度
110Lx	5m	約Φ364cm	約 40 度

部品サービス取り扱い品
変換アダプターを使用することで、パナソニックビデオバッテリーでVLP-2160Sをご使用できます。

適用バッテリー(当社調べ)
※Panasonic
D54シリーズ/VW-VBD55
D08S/D16S/D28S/D120/D220

LEDライトとエアークッション機能を搭載したライトスタンドを組み合わせた理想的な携帯照明セットです。

VLG-2160S/SET1

AIR CUSHION 17mm Crossing Socket

■仕様

LED ライト	VLG-2160S
スタンド伸長	約 77～210cm/4 段
スタンド重量	約 1.63kg
折りたたみ長	約 67.4cm
取付部	17mm クロスソケット
総重量	約 2.2kg

セット内容
1.LED ライト・・・・・・・・・・1
2. バンドアー・・・・・・・・・・1
3. ソフトンフィルター・・・・・・1
4. アンバーフィルター・・・・・・1
5. マゼンタフィルター・・・・・・1
6. ブルーフィルター・・・・・・・1
7. テーブルスタンド・・・・・・・1
8. シューアダプター・・・・・・・1
9.AC アダプター・・・・・・・・・1
10. ライトスタンド 210cm ・・・・・1

LED トロピカル VLG-2160S/SET1 データーライトタイプ

商品番号：L26863　JAN コード 4988115 268637

本体価格 52,690円 (税抜価格 47,900 円)

LEDライト2灯とエアークッションライトスタンド2本をセットにしてキャリングケースに収納しました。左右からの理想的な照明ができます。

VLG-2160S/SET2

AIR CUSHION 17mm Crossing Socket

■仕様

LED ライト	VLG-2160S
スタンド伸長	約 77～210cm/4 段
スタンド重量	約 1.63kg
折りたたみ長	約 67.4cm
取付部	17mm クロスソケット
キャリングケース	約 320×120×910mm
総重量	約 7.0kg

セット内容
1.LED ライト・・・・・・・・・・2
2. バンドアー・・・・・・・・・・2
3. ソフトンフィルター・・・・・・2
4. アンバーフィルター・・・・・・2
5. マゼンタフィルター・・・・・・2
6. ブルーフィルター・・・・・・・2
7. テーブルスタンド・・・・・・・2
8. シューアダプター・・・・・・・2
9.AC アダプター・・・・・・・・・2
10. ライトスタンド 210cm ・・・2
11. キャリングケース・・・・・・・1

LED トロピカル VLG-2160S/SET2 データーライトタイプ

商品番号：L26864　JAN コード 4988115 268644

本体価格132,880円 (税抜価格120,800円)　＊税抜き価格です

LED MIC LIGHT VL-M50X

電池内蔵の明るいコンパクトLEDライトに,高感度マイクを内蔵し映像も音声も美しく一体型動画撮影ライトでクオリティーが一気に向上！

LEDライト&外部マイク一体型
これ1台で映像・音質が格段に向上
カメラでもモバイルでも使える

マイクポインティング図 (Microphone pointing diagram)

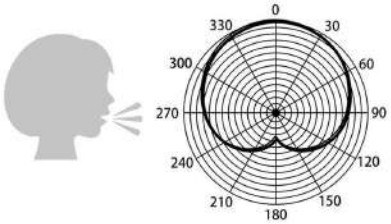

周波数応答グラフ (Frequency response graph)

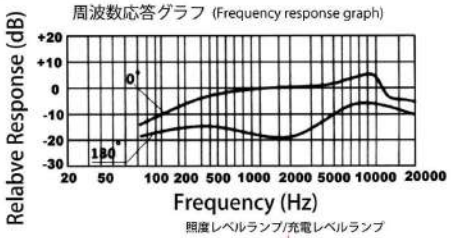

照度レベルランプ/充電レベルランプ

大切な思い出を美しく撮る！音もキレイに鮮明に！もう照明と外部マイクを別々に装着する必要が無くなります。1台2役のマイクライトで動画撮影・動画配信を楽しんで見ませんか。

- ■ 大容量バッテリー内蔵で長時間照明が可能
- ■ 充電もUSBで簡単にできる
- ■ 調光機能・バッテリー残量表示も充実
- ■ SNSライブ配信でも大活躍
- ■ 本体3箇所のシューで連結照明も可能
- ■ 高感度マイクシステムで音もキレイに鮮明に収録
- ■ ほとんどの撮影機器に対応できる

LEDマイクライトVL-M50X			デーライトタイプ
商品番号: L27568		JANコード 4988115 275680	
本体価格 18,260円	(税抜価格16,600円)		

■仕　様 LIGHT

光　源	白色LED 49Pcs	モード切換	照度/バッテリー残量レベル切換
電　源	内蔵リチウムバッテリー2000mAh	残量表示	5段階パイロットランプ表示
最大出力	約5W	充電方式	USB/インターフェイスType-C
色　温　度	約6500K (実効値)	充電表示	赤ランプ充電中/青ランプ満充電
調光範囲	約10%～100% (10段階/ランプ5段階)	充電時間	約2.5時間 (USB5V-2A)
最大照度	約230Lx/1m 760Lx/50cm	本体取付	シュー/U1/4"カメラネジメス
照　射　角	約70度	本体寸法	約105×66×33.5mm
点灯時間	約120分	本体重量	約120g
発　光　面	約55×55mm	付　属　品	USB/Cコネクターコード

注) LED素子にはバラツキがあるため,光色・明るさ・配光が異なる場合があります。
注) バッテリーは本体に内蔵しています。バッテリーの交換はできません。。
注) 連続点灯中や点灯後は本体が熱くなります。本体が充分冷えてから保管してください。
注) 車中や温度・湿度の極端に高い場所での放置、保管は絶対にしないでください。
注) 本体を落としたり衝撃を加えたりすることは絶対にしないでください。
注) 充電時間は充電電流値により変わります。

■仕　様 MIC

型　式	エレクトレットコンデンサーマイク	平均雑音レベル	>75dB
極性パターン	カーディオイド(単一指向性)	プ　ラ　グ	3.5mm ステレオミニ3極/4極
周波数範囲	20--16000Hz	付　属　品	カメラ用接続コード (3/3極)
感　度	-29±2db RL=0.68KΩ Vs=1.5V (1KHz 0db=1V/Pa)		モバイル用接続コード (3/4極)

■ご購入の前に必ずご注意をお読みください■

注) マイクはプラグインパワーです。カメラのマイク端子にマイクのプラグを差し込むことで電気が供給される仕組みになっていて、電池が必要ありません。但し、プラグインパワーに対応していないカメラには使用できません。お手持ちのカメラをご確認ください。尚、当社ではカメラ機種の特定は行っていません。

注) スマートフォンで外部マイクを使用する際、イヤホン端子に差し込んでも外部マイクを認識しない機種が多くあります。その場合は音声入力として外部マイクを選択できるアプリをご使用ください。当社推奨アプリは動画撮影アプリの『Open Camera』です。また、最近のイヤホンジャックが付いていないタイプのiPhone・スマートフォンは充電端子にType-c変換ケーブルを間に挟むことで問題なく使用できます。変換ケーブルは付属していません。市販の変換ケーブルをご購入ください。

LED LIGHT MACRO ARM VL-MC23X

マクロ撮影(接写)時のLED照明。従来では表現できなかったマクロの世界を美しい光と色・イメージで画像をグレードアップ! 接写撮影用LEDライト!

マクロやクローズアップ撮影を行う際,撮影物にカメラ本体を近づけるため,どうしてもカメラ本体や撮影者が撮影物に覆いかぶさる状態になり,撮影物が暗くなります。
ピンポイントで撮影物に照明することで周囲の光の環境を気にしないで明るく美しい撮影ができます。
また,2本のLEDライトはそれぞれ独立して明るさを2段階で調整できるため影の演出も自由自在にできます。

- ■ シュータイプでカメラシューに簡単に取付けすぐに撮影
- ■ 2LEDライト&フレキシブルチューブで照射方向が自由自在
- ■ 明るく演色性が高いので色の再現性もバツグン
- ■ イルミネーションオプション機能で影の演出もできる
- ■ ボタンリチウムバッテリー2個で長時間点灯,CR2025 4個付属
- ■ オプションのBW-150との併用でライトの位置も移動可能
- ■ コピースタンドに取付けることにより俯瞰撮影もこなす

カメラシューに直接取付

BW-150併用

Left Switch Adjusted to	Right Switch Adjusted to	Brightness
L	OFF	Level 1
OFF	L	Level 1
L	L	Level 2
H	OFF	Level 3
OFF	H	Level 3
L	H	Level 4
H	L	Level 4
H	H	Level 5

LEDライトマクロアームVL-MC23X データライトタイプ
商品番号: L27708 JANコード 4988115 277080
本体価格 12,760円 (税抜価格 11,600円)

■仕 様

光 源	白色LED2Pcs	照 射 角	約20度
電 源	CR2025バッテリー3V/2Pcs	点 灯 時 間	約180分 2本Hレベル(連続点灯)
最 大 出 力	約0.12W×2	発 光 面	約 直径8mm×2
色 温 度	約5500K	本 体 取 付	シュー(オス)
調 光 範 囲	2段階 H/100% L/50%	本 体 寸 法	約100×124×21mm
演 色 性	約Ra95	本 体 重 量	約52g
最 大 照 度	約300Lx/30cm 中心	付 属 品	CR2025×4

※バッテリーはメーカー・種類・使用環境により照度や点灯時間が異なります。
※LED 素子にはバラツキがあるため光色・明るさ・配光が異なる場合があります。
※フレキシブルコードを極端に曲げないでください。断線の恐れがあります。また,本体に振動を与えないでください。
※極端に暗くなったり点灯しなくなった場合はバッテリーを交換してください。
※人や動物の眼には直接照射することは危険ですので絶対にしないでください。

OPTION (ライトを前に出すためのアダプター)

カメラ本体のシューを2個に拡張することができるダブルシューブラケットです。片側のシューは可動式のため、搭載アクセサリー類の自由度が拡がります。また、三脚にも直接取り付けることができ、バーはアルミ材で耐久性バツグンです。

BW-150

撮影をしっかりサポートするダブルシューブラケット!
工夫しだいで様々なシーンで活躍!

ダブルシューブラケット BW-150
商品番号 L24931-1 JANコード 4988115 249308
商品番号 2,860円 (税抜価格2,600円)

[主な仕様]
カメラ側最大積載重量:1kg
可動側最大積載重量:500g
本体寸法:約150(W)×28(D)×30(H)mm
本体重量:約70g
可動部移動量:約80mm
シュー間隔:約125~40mm
カメラネジ穴:U1/4"
主な材質:アルミ/ABS樹脂

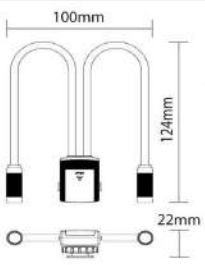

Professional Ring Light
VLR-S4000XP/VLR-5800XP

動画ライブ配信やスタジオ撮影、自撮が簡単・キレイにできる。また、本格的なスタジオ内での無影照明として威力を発揮。リング径が大きいので撮影範囲も広くとれる。

VLR-S4000XP
tow-in-one

Professional/Bi-color

※リング内径340mm ACアダプター付　※バッテリーは含みません

■スタジオ・ロケーション照明ができるAC/バッテリーの2電源!
■人物や動物の瞳に美しいリング状のハイライトが入る!
■高演色性で撮影物の色を忠実に再現、特に肌や赤色が鮮明になる!
■明るさ・色温度も簡単にコントロールできる!
■本体にモバイル装着可能!自撮りで肌を明るく透明感のある撮影ができる!
■バッテリー残量表示・その他の表示はわかりやすい大型スクリーン!
■無影撮影はもちろん立体感を強調させ、撮影意図に合わせた左右独立照明機能を装備!(明るさ・色温度調整)
■リングが左右に分離可能なセパレート式、2方向からの照明ができるので撮影物の質感・影等もコントロールできる!商品撮影のグレードアップ!

LED リングライトセパレート VLR-S4000XP　バイカラータイプ

商品番号：　L26858　　JAN コード 4988115 268583

本体価格 74,250 円（税抜価格 67,500 円）

■仕　様　　**VLR-S4000XP**

電　源	DC12V-2A	点灯時間（バッテリー）	約 190 分 /6300mAh（最大出力時の点灯時間）
バッテリー	SONY 系 NP-F シリーズ		
最大出力	約 30W (15W/15W)	セパレート点灯時間	約 190 分 /6300mAh
光　源	SMD 白色 LED96 個 橙色 96 個	残量表示	P1~P9 (電圧検知)
演色性	約 Ra95	チャンネル数	8 チャンネル H1 ～ H8
色温度	約 5000K ～ 3000K	発光面	約内径 340mm 外径 420mm
照射角	約 70 度	適用バッテリー	NP-F シリーズ 2000mAh 以上
調光範囲	約 100 ～ 0%連続	モバイル取付	幅 55 ～ 90mm の範囲
調光表示	1 ～ 99 L E D ドット	AC アダプター	AC100V 50/60Hz DC12V-2A〈PS〉E
光　束	約 1530lm	ライト本体取付	5/8" メス 17mm ダボ U1/4" メス
最大照度（中心照度）	約 890Lx/1m（全灯最大）	ライト本体寸法	約 465×550×80mm リング厚 / 約 25mm
	約 450Lx/1m	ライト本体重量	約 1600g
セパレート最大照明	約 430Lx/1m	付属品	AC アダプター (2)

注)適用バッテリー(NP-Fシリーズ)はFの後に直接数字が入るバッテリーです。
注)バッテリーはメーカー・種類・使用環境により照度や点灯時間が異なります。
注)LED素子にはバラツキがあるため光色・明るさ・配光が異なる場合があります。
注)収納・移動時は必ず本体からバッテリーを外してください。
注)リングライトとして使用する場合はバッテリーは2個同時に取付けてください。

VLR-5800XP
Mode Lighting

Professional/Bi-color

※ACアダプター・リモコン・17mmダボは付属しています。
※バッテリーは含みません。

■スタジオ・ロケーション照明ができるAC/バッテリーの2電源!
■人物や動物の瞳に美しいリング状のハイライトが入る!
■高演色性で撮影物の色を忠実に再現!
■明るさ・色温度も簡単にコントロール!バッテリー残量も見やすい!
■無影撮影はもちろん意図的に影を付け立体感を強調させる発光切換機能も充実!
■Whiteningボタン/メモリボタン(記憶機能Set1/Set2)機能も装備!
■調光段階を10段階から100段階に変える切換ボタン!
■無線リモコンでON/OFF・調光・色温度をコントロール、しかも8CH設定でLEDライト8台までを個々に駆動できる!
■本体にUSB端子を2個装備し、モバイル等の充電もこなす!

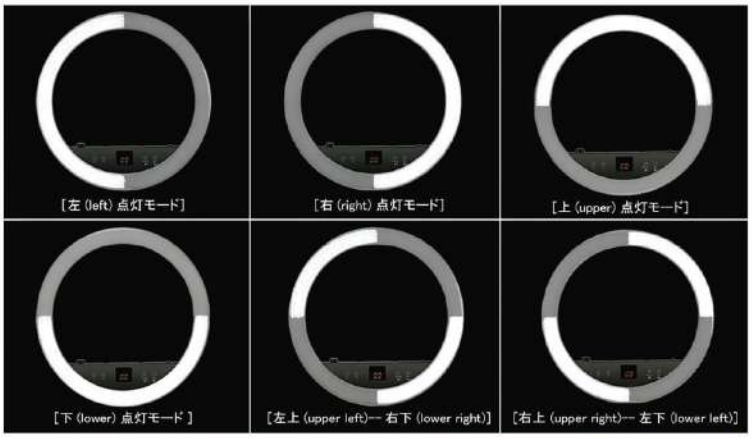

LED リングライトモードプロ VLR-5800XP　バイカラータイプ

商品番号：　L26859　　JAN コード 4988115 268590

本体価格 106,700円（税抜価格 97,000円）

■仕　様

電　源	DC19V-5A	点灯モード	全灯 / 左 / 右 / 上 / 下 / 左斜め / 右斜め
(バッテリー)	SONY 系 NP-F シリーズ	残量表示	P1 ～ P9(電圧検知)Bat
最大出力	約 48W	メモリ機能	Set1/Set2
光　源	白色 LED400 個/橙色 LED400 個	チャンネル数	8 チャンネル H1 ～ H8 CH
演色性	約 Ra95	発光面	約内径φ430× 外径φ530mm
色温度	約 5500 ～ 3000K	リモコン到達距離	検知距離約 15m チャンネル切換 8CH
照射角	約 65 度 (照射面直径 1m/ 約 130cm)	動作	電源 ON/OFF 調光操作 (電波式)
調光範囲	約 100 ～ 0% 連続	AC アダプター	100V-240V 50/60Hz (PS)E
調光表示	1 ～ 99LED ドット / 10 段階 (C)/100 段階 (Fine)	出力	DC19V-5A センター⊕
光　束	約 6400 lm	USB 出力	USB 端子 5V-2A 2Pcs (AC/Battery 出力)
最大照度	約 2100 Lx/1m (全灯最大)	本体取付	5/8" メス /17mm ダボ
Daylight Mode	約 1100 Lx(4500K 時)Whitening	本体寸法	約 530×670×50mm
Tungsten Mode	約 1000 Lx(3000K 時)	本体重量	約 2300g
点灯時間	約 100 分 /6300mAh	付属品	AC アダプター / 無線リモコン /17mm ダボ

注) 適用バッテリー (NP-F シリーズ) とは F の後に直接数字が入るバッテリーです。
注) バッテリーはメーカー・種類・使用環境により照度や点灯時間が異なる場合があります。
注) LED 素子にはバラツキがあるため、光色・明るさ・配光が異なる場合があります。
注) 収納及び移動時は必ず本体からバッテリーを外してください。バッテリーは付属していません。
注) バッテリーは 2 個同時に取付けてください。
注) 無線リモコンは 2.4GHz 帯の周波数を使用しています。他の無線機器も同じ周波数を使っていることがあります。他の無線機器と電波干渉することがあります。電波環境状況をご確認の上、一度テストしてからご使用ください。

VLR-3800X Professional

自室で動画ライブ配信やスタジオ撮影、自撮りが簡単・キレイにできる。また、本格的なスタジオ内での無影照明としても威力を発揮!リング形状照明で影や反射をやわらげ、明るく色鮮やかな自然で見やすいベストな動画・写真が得られる魔法のリングライトシリーズ!

LED Ring Light Pro VLR-3800X

大型リングライトの最高峰
Professional

Dalight
AC&バッテリー
内径420mm

＊バッテリーは含みません

LEDリングライトは撮影時の気になる影や反射をやわらげます。ポートレート・証明写真はもちろん商品撮影にも大活躍します。LED定常光で見たままの撮影ができ,演色性もLEDライトトップクラスのRa95を実現,忠実な色再現が可能です。
また,瞳にキレイなリングも入れることができます。リング径が大きいため,わりと大きめの撮影物でもムラのない美しい画像が得られます。
NP-FバッテリーとACアダプターの2種類のためスタジオ撮影はもちろん,ロケーション撮影の補助光としても活躍します。
光のコントロールは無線リモコンを本体の接続端子に差込むことにより,本体側でもコントロールすることができます。また,無線リモコンのため本体から約15m離れた位置からでも確実にコントロールできます。
付属で17mmダボ付ボールヘッドがついているので,一般のライトスタンドに取付けて自由な位置で自由な傾斜で照明することができます。

■明るく演色性の高い高輝度白色LED608個搭載
■大型リング形状照明で影や反射をやわらげる。
■作業性の良い無段階連続調光機能(10段階/微調光100段階切換)
■AC/バッテリーの2電源(バッテリーは含みません)
■ハンドグリップ/17mmダボ付ボールヘッドで自由自在の照明ができる

瞳にリング!

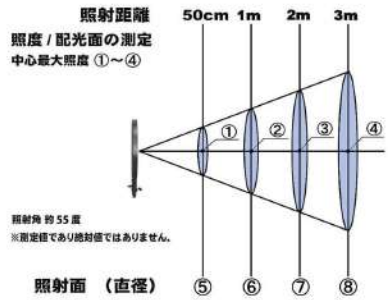

中心最大照度 ①~④
① 約 7200Lx　② 約 1800Lx
③ 約 450Lx　④ 約 200Lx

照射面直径 ⑤~⑧
⑤ 約φ52cm　⑥ 約φ105cm
⑦ 約φ210cm　⑧ 約φ315cm

注) LED 素子にはバラツキがあります。目安としてご利用ください。

■仕　様			VLR-3800X
電　源	DC12V-5A	適用バッテリー	NP-F シリーズ / 容量 2000mAh 以上
バッテリー	Sony 系 NP-F シリーズ	リモコン到達距離	検知距離 約 15m チャンネル切換 8CH
最大出力	約 37W	動作	電源 ON/OFF 調光操作 (電波式)
光　源	高輝度白色 LED608 個	電池	バッテリー単 4X2 個　88X35X18mm 約 50g
演色性	約 Ra95	ライト本体取付	U1/4 カメラネジ (メスネジ) 17mm ダボ
色温度	約 5000K	ライト本体寸法	約 525X525X60mm
照射角	約 55 度	ライト本体重量	約 1.8kg
調光範囲	約 100 ~ 0%連続	AC アダプター仕様	約 52X118X30mm 280g (PS)E
調光表示	約 1 ~ 99 LED ドット (C10/F98)	入力	100V-240V 50/60Hz 1.5A MAX
光　束	約 4800lm	出力	12V-5A センタープラス
最大照度 (中心照度)	約 7200Lx/50cm	コード長	約 2m
	約 1800Lx/1m	付属品	リモコン (無線) ダボ付ボールヘッド AC アダプター 専用ケース
	約　450Lx/2m		
点灯時間 (バッテリー)	約 95 分 /6300mAh (最大出力時の点灯時間)		
待機電力	約 0.28W		
ボディカラー	ブラック		
残量表示	■■■□□ (電圧検知)		
発光面	外形約Φ500㎜ 内径約Φ420㎜		

注) 適用バッテリー(NP-Fシリーズ)とはFの後に直接数字の入るバッテリーです。
注) バッテリーはメーカー・種類・使用環境により、照度や点灯時間が異なる場合があります。
注) LED素子にはバラツキがあるため、光色・明るさ・配光が異なる場合があります。
注) 収納及び移動時は必ず本体からバッテリーを外してください。バッテリーは付属していません。
注) バッテリーは2個同時に取付けてください。片側1個の場合はLEDは半分の304個のみの点灯になります。
注) 無線リモコンは2.4GHz帯の周波数を使用しています。他の無線機器も同じ周波数を使っていることがあります。
他の無線機器と電波干渉をすることがあります。電波環境状況をご確認の上一度テストしてからご使用ください。

LED リングライトプロ VLR-3800X　データーライトタイプ

商品番号　L26856　JAN コード 4988115 268569

本体価格 74,800 円 (税抜価格 68,000 円)

高演色性の実力

演色評価数とは、対象物の色の見え方に対し照明が与える色への影響度合を表す数値のことを指します。一般的には自然光(太陽光)を基準として、近いものほど演色性が良い、数値の低いものほど演色性が悪いとされています。現在 Ra90 以上は LED ライトでは最高ランクと言われています。

※但し、Ra は色の再現性の忠実度であって主観的な色の見え方の好ましさを示すものではありません。

Ra80 以下

Ra80 以下

Ra80 以下

Ra90 以上

Ra90 以上

Ra90 以上

＊写真はイメージです

VLR-F5950XP
VLR-F300XP

近接撮影を簡単サポート!クリエイティブスペースの撮影照明!
明るく撮影できるので、顔に影がなく透明感までも感じられる映像・画像に仕上がる!

VLR-F5950XP　Bi-color

■スタジオ・ロケーション照明ができるAC/バッテリーの2電源
■人物や動物の瞳に美しいリング状のハイライトが入る
■高演色性で撮影物の色を忠実に再現
■明るさ・色温度も簡単にコントロール,バッテリー残量も見やすい
■メモリボタン(記憶)機能も装備!
■本体にUSB端子を2個装備し、モバイル等の充電もこなす
■本体テーブル上のスペースシューやカメラネジでマイクや他機材を固定, フレキシブルモバイルホルダーも付属

■商品構成■

＊ACアダプター・リモコン・17mmダボは付属しています。
＊バッテリーは含みません。＊カメラ取付には別売のOA-100Mをご利用ください。

LED リングライトプロ VLR-F5950XP　バイカラータイプ

商品番号：	L27872	JAN コード 4988115 278728

本体価格 62,150円　(税抜価格56,500円)

■仕　様			VLR-F5950XP
電　源	DC19V-3A	残量表示	P1 ～ P9(電圧検知)Bat
(バッテリー)	NP-F シリーズバッテリー	メモリ機能	Set ボタンにより任意のレベルを記憶
最大出力	約 45W	発光面	約内径φ430× 外径φ530mm
光　源	SMD 白色 LED352Pcs/ 橙色 352Pcs	ACアダプター入力	AC100-240V 50/60Hz
演色性	約 Ra95	出力	DC19V-3A センタープラス
色温度	約 3000K ～ 5000K	USB 出力	USB 端子 5V-2A 2Pcs (AC/Battery 出力)
色温度表示	32 ～ 56 表示	本体取付	5/8" メス /17mm ダボ
照射角	約 70 度	本体寸法	約 530×670×50mm
光　束	約2500 lm	本体重量	約 2200g
調光範囲	約 20 ～ 100%(L0 ～ L9 表示)	付属品	AC アダプター
最大照度	約 595 Lx(32 表示時)		17mm ダボ
Daylight Mode	約 665 Lx(56 表示時)		フレキシブルモバイルホルダー
Tungsten Mode			
点灯時間	約 140 分 /6300mAh(2)		

注) 適用バッテリー (NP-F シリーズ) とは F の後に直接数字が入るバッテリーです。
注) バッテリーはメーカー・種類・使用環境により照度や点灯時間が異なる場合があります。
注) LED 素子にはバラツキがあるため、光色・明るさ・配光が異なる場合があります。
注) 収納及び移動時は必ず本体からバッテリーを外してください。バッテリーは付属していません。
注) バッテリーは 2 個同時に取付けてください。

VLR-F300XP　Bi-color

※バッテリー・ライトスタンドは含みません

※カメラ取付には別売のOA-100Mをご利用ください。

LED LIGHT BEAUTY FACE VLR-F300XP

美しさが際だつ魔法のリングライト!

インスタグラムやMeta・動画配信・フリーマーケット画像をより美しくする魔法のＬＥＤリングライト!使い方も簡単!この1台で美顔撮影はもちろん、商品撮影もグレードアップします。

ＬＥＤライトビューティーフェイスＶＬＲ－Ｆ３００ＸＰ　バイカラータイプ

商品番号：	Ｌ27855	JAN コード 4988115 278551

本体価格 26,400円　(税抜価格24,000円)

■仕　様			
光　源	SMD 白色 LED96Pcs/ 橙色 /96Pcs	光　面	約 360mm(外径)/ 約 280mm(内径)
電　源	DC12V-2A/NP-F バッテリー	残量表示	P1 ～ P9 (電圧検知)
最大出力	約 24W	メモリ機能	SET ボタンにより任意のレベルを記憶
色　温　度	約 3000 ～ 5000K	ACアダプター	入力 100V-240V 50/60Hz 1.5A MAX (PS) E
色温度表示	32 ～ 56		出力 DC12V-2A センタープラス
照度表示	L0 ～ L9（調光範囲）20 ～ 100%	ライト取付	17mm ダボ・5/8" メス
演色性	約 Ra95	本体寸法	約 360×500×45mm
中心照度	最大照度約 660Lx/1m (L9/44)	本体重量	約 1300g
照射角	約 70 度	モバイル取付幅	60mm～90mm
光　束	約 2460 lm	モバイル取付厚	最大12mm
点灯時間	約 110 分 /6300mAh	付属品	ACアダプター・フレキモバイルホルダー・17mmダボ

注) 適用バッテリー(NP-Fシリーズ)とはFの後に直接数字が入るバッテリーです。
注)バッテリーはメーカー・種類・使用環境により照度や点灯時間が異なる場合があります。
注)LED素子にはバラツキがあるため、光色・明るさ・配光が異なる場合があります。
注)収納及び移動時は必ず本体からバッテリーを外してください。バッテリーは付属していません。
注)付属のフレキモバイルホルダーの取付け、位置の固定、スマホを動かす場合は必ずスマホを持って行ってください。外れて落下する場合がありますのでご注意ください。

VLR-M288XP B-color

接近撮影を簡単サポート!クリエイティブスペースの撮影照明!
明るく撮影できるので、顔に影がなく透明感までも感じられる映像・画像に仕上がる!
新方式ワンタッチモード切換えにより、表情効果を生み出す演出も簡単にできる!

多くの方が動画配信用の撮影をするときに、自室で撮影することが多いと思いますが、一般の部屋の中では基本的に映像をキレイに撮れるほどの光量はありません。
外光を利用する手もありますが、光が余り入らない・天気が悪い・夜の撮影など!そういう時はどうしても暗い映像になってしまいます。
このリングライトで撮影すればモデルさんのようなキレイ肌と瞳の中に天使の輪が写り込みキラキラ感も演出できます。

□美しい表情効果を生み出す美化モード選択!
□屋外でも使えるバッテリー/ACの2電源!
□環境に応じた明るさを選択する調光機能!
□モバイル充電も同時にできるUSBポート!
□便利なモバイルホルダーと無線リモコン!
□「女優ライト」で使えるビューティーミラー!

一般の部屋の中でリングライトを使用していない状態です。映像が全体的に暗い印象になっており、肌の質感や血色もよくないように見えます。首下回りや耳もとが暗く、口の周りも暗い印象です。瞳もただ黒く、アクセサリーも輝きがないように感じられます。

リングライトを使用した状態です。全体的にかなりレベルが上がった映像になっていませんか。
リングライトを使用するかしないかでは、かなり大きな差がつきます。

動画配信やポートレート撮影で簡単に色温度選択ができます。4個のタッチキーにより美白・自然・血色の良い・暖かみのある照明効果を演出。
もちろんすべて汚い影がなく瞳の中にリング状のキラキラしたハイライトが入ります。

Whitening
(美白モード)

Natural
(自然モード)

Ruddy
(赤みモード)

Warm
(暖かみモード)

リモートワークはもちろん室内・野外でも環境に左右されず美しい動画撮影できる

ワンタッチモード切換(美化モード選択)とは、各モードの最適光(明るさと色温度)をあらかじめ設定してあるので、常に同じ状態で撮影することができます。これにより、従来のように細かい調整をする必要がありません。
但し、あくまでメーカーの設定値であり絶対値ではありません。
注) 色温度の微調整はできません。

LED ライトビューティーモード VLR-M288XP　バイカラータイプ

商品番号　L27851　　JAN コード 4988115 278513
本体価格 53,900円　(税抜価格49,000円)

□仕様　VLR-M288XP

電　源	DC12V-2A/NP-F バッテリー	調光範囲	100%～10%　10段階/C 100 段階/Fine
光　源	LED288Pcs	発行面	約 360mm(外径)/約 280mm(内径)
最大出力	約 21W	リモコン	ON/OFF/調光 8CH/15m 電波式
照射角	約 70 度	モバイル取付	幅 55mm ～ 90mm の範囲
光　束	約 2300 lm	本体取付	17mm ダボ・16mm メス/専用スタンド
色温度	約 5000K～3000K	傾斜角度	約 180 度
演色性	Ra95	ACアダプター	DC12V-2A〈PS〉E
点灯時間	約 60 分/2300mAh　160 分/6300mAh	USB 出力	約 5V-2A
最大照度(中心照度)	約 950Lx/1m	本体寸法	約 360×450×45mm
(色温度参考値)	Whitening　約 510Lx/1m(約 5000K)	本体重量	約 600g(本体のみ)
	Natural　約 700Lx/1m(約 4000K)	専用スタンド	約高さ 200mm 台座φ150mm 約 重量 500g
	Ruddy　約 900Lx/1m(約 3500K)	付属品	ACアダプター・専用スタンド・17mm ダボ・リモコン
	Warm　約 500Lx/1m(約 3000K)		ビューティーミラー(モバイルホルダー付)

注)LED 素子にはバラツキがあるため光色・明るさ・配光が異なる場合があります。
注)NP-F バッテリーとは F の後に直接数字が入るバッテリーです。
注)無線リモコンは 2.4GHz 帯の周波数を使用しています。他の無線機器と電波干渉することがあります。電波環境状況をご確認の上一度テストしてからご使用ください。

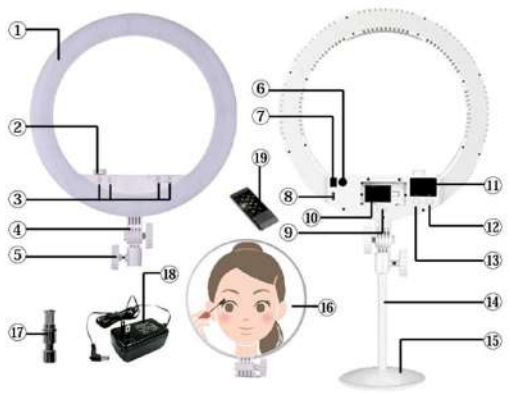

■商品構成と各部名称■

①	ソフトライトパネル
②	調光ノブ(ON/OFF スイッチ)
③	タッチキースイッチ
④	ライティングアングルツマミ
⑤	スタンドツマミ
⑥	DC 入力端子
⑦	パワースイッチ
⑧	USB 端子
⑨	バッテリーロック解除ボタン
⑩	バッテリー装着部
⑪	デジタルディスプレイスクリーン
⑫	バッテリー残量確認ボタン
⑬	微調光切換ボタン(C/Fine)
⑭	フレキシブルアーム
⑮	スタンド
⑯	ビューティーミラー
⑰	17mm ダボ
⑱	AC アダプター
⑲	無線リモコン(8 チャンネル)

※⑫バッテリー残量確認ボタンを長押しすることでチャンネル設定(H)になります。(リモコン設定)
※モバイルホルダーはビューティーミラーの裏側に付いています。

VLR-128XP
VLR-129XP Mobile B color

インスタグラムやMetaにアップする画像をより美しくする魔法のLED
リングライトで女子力アップ！光であなたをより輝かせます。

良い画像で動画配信！クリエイター向け動画撮影ライト！

動画配信美顔アップで視聴回数もアップ！

YouTube n FRESH LIVE twitter 他

※一般にマークは各社の登録商標です

美しく撮れる！を追求して生まれた魔法のリングライト！

カメラシューに装着して撮影！
コンパクトボールヘッド付属！

軽量255g/演色性 Ra95
LED Light Beauty VLR-128XP

軽量360g/演色性 Ra95
LED Light Beauty Mirror VLR-129XP

※VLR-129XPは本体上半分にミラーが固定されています。ミラーで確認しながら自撮りができます。また、お化粧用ビューティーミラーとしてもご使用いただけます。

LED ライトビューティー VLR-128XP バイカラータイプ
商品番号： L26854 JAN コード 4988115 268545
本体価格 25,300円 (税抜価格23,000円)

LED ライトビューティーミラー VLR-129XP (ミラー固定タイプ) バイカラータイプ
商品番号： L26853 JAN コード 4988115 268538
本体価格 27,500円 (税抜価格25,000円)

光源	SMD LED 白64/橙64 計128Pcs	USB 端子	本体（マイクロ USB 端子）
電源	USB5V-2A 以上	取付方法	カメラネジ U1/4"（メスネジ）
最大出力	約 7.6W		フレキシブルアーム / ボールヘッド
色温度	約 2800 ～ 4500K	本体寸法	約 275×267×20mm
演色性	約 Ra95	本体重量	約 255g (VLR-129XP/ 約 360g)
最大照度	約 450Lx/50cm	専用スタンド	約高さ 255mm 台座φ150mm 重量 470g
照射角	約 70 度	ボディカラー	ホワイト
全光束	約 1024 lm	付属品	スタンド・フレキシブルアーム
調光範囲	0 ～ 100%		USB 電源コード
モバイル取付	幅 55mm ～ 90mm の範囲		コンパクトボールヘッド
光面	約内径 225mm 外径 265mm		

注）LED 素子にはバラツキがあるため光色・明るさ・配光が異なる場合があります。
注）USB の出力は 5V-2A 以上をご使用ください。出力が小さいと機能しない場合があります。
注）モバイルでの商品撮影時はモバイルは固定できません。手持ち撮影になります。
注）VLR-129XP はミラー固定タイプです。主な仕様は同等です。

■自撮りで肌を明るく透明感のある撮影ができる！
■カラフルな被写体を鮮やかに撮影できる！
■汚い影が出ない撮影ができる！
■瞳の中にキレイなリング状のハイライトが入る！

形と色を正確に映し出す
表面反射鏡！

VLR-129XP ミラー

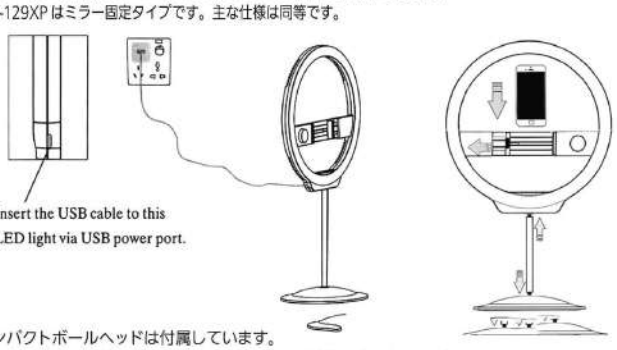

注）コンパクトボールヘッドは付属しています。
注）カメラに取付けて使用する場合、リングライトの性能は出ません。一般のライトと同じになります。

VLR-VS3000K VLR-VS3500K system kit

SNSライブ配信・動画・ビデオ作りに大活躍

※一般にマークは各社の登録商標です。

美しさが際立つ本格的LEDリング照明と高感度・高性能の外部マイク、周辺機材をキットにした高品質高機能の動画撮影システム誕生！画も音も鮮明に！動画配信の総合的クオリティーが一気に向上！

撮影機材・LED照明機器販売メーカーだから品質にこだわり安全・安心に使える

※カメラは含みません。
※写真はVLR-VS3000Kです。

- ■暗く影のあるハッキリしない映像・音が鮮明に入らない！こんな動画配信撮影も今日でお別れ！動画配信キットでクオリティーの高い撮影がすぐに始められる
- ■LEDリング照明は明るく高演色で美白・健康色効果に加え瞳の中に天使の輪も入る
- ■リング状なので影が出にくい撮影・明るさや色を簡単に自由に変えられる
- ■撮影環境に左右されないので時と場所を選ばずいつでもどこでも同じ撮影ができる
- ■屋外のロケーションでも使えるバッテリーと家庭用電源の2電源タイプ
- ■一眼レフカメラ・ビデカカメラ・スマホ・その他撮影機器で使える万能タイプ
- ■広い用途で使える高感度外部マイクシステムで音もキレイに鮮明に収録
- ■全指向性で集音が高い高性能クリップピンマイクとカーディオイド指向性の本格的マイクシステムを選択できる2タイプ(どちらもカメラ・スマホ兼用)
- ■耐久性・安定性バツグンのライトスタンドとツマミ操作一つで撮影機器を完全固定できるコンパクトワンロックアーム

※写真はVLR-VS3500Kです。

L27858 VLR-VS3000K 商品構成

LEDライトシステムに周囲の雑音が入りにくく、前方向の音を拾う高音質で高感度のカーディオイドタイプの単一指向性マイクを搭載振動音に強いショックマウントや風に強いウインドマフで屋外でも威力を発揮

A TYPE

① LEDリングライト
② スマホホルダー
③ ACアダプター
④ ライトスタンド180cm
⑤ ワンロックアーム
⑥単一指向性マイク

L27859 VLR-VS3500K 商品構成

LEDライトシステムに指向性が全方向で胸もとに付けるだけで周囲の音を確実に拾ってくれる。小型で目立たず装着できる小型ピンマイクを装備
カメラ/スマホ機能切換スイッチ&ノイズリダクション機能スイッチ付き

B TYPE

① LEDリングライト
② スマホホルダー
③ ACアダプター
④ ライトスタンド180cm
⑤ ワンロックアーム
⑥無指向性ピンマイク

ビューティー動画配信キット VLR-VS3000K A TYPE

商品番号： L27858　JANコード 4988115 278582
本体価格 63,800円 (税抜価格 58,000円)

※LEDライトシステム・ライトスタンド・ワンロックアームはどちらの商品も共通です。

■主な仕様 (LEDリングライト共通)

光源	SMD白色 LED96Pcs/橙色/96Pcs	光面	約360mm(外径)/約280mm(内径)
電源	DC12V-2A/NP-Fシリーズバッテリー	残量表示	P1～P9(電圧検知)
最大出力	約24W	メモリ機能	SETボタンにより任意のレベルを記憶
色温度	約3000～5000K	ACアダプター入力	100V-240V 50/60Hz
色温度表示	32～56	出力	12V-2A センタープラス
照度表示	L0～L9（調光範囲）20～100%	ライト取付	17mmダボ・5/8"メス
演色性	約Ra95	本体寸法	約360×500×45mm
中心照度	最大照度約660Lx/1m (L9/44)	本体重量	約620g
照射角	約70度	モバイル取付幅	60mm～90mm
光束	約2460lm	モバイル取付厚	最大12mm
点灯時間	約110分/6300mAh	付属品	ACアダプター・フレキモバイルホルダー

注) 適用バッテリー(NP-Fシリーズ)とはFの後に直接数字が入るバッテリーです。
注)バッテリーはメーカー・種類・使用環境により照度や点灯時間が異なる場合があります。
注)LED素子にはバラツキがあるため、光色・明るさ・配光が異なる場合があります。
注)収納及び移動時は必ず本体からバッテリーを外してください。バッテリーは付属していません。
注)付属のフレキモバイルホルダーの取付け、位置の固定、スマホを動かす場合は必ずスマホを持って行ってください。外れて落下する場合がありますのでご注意ください。
注) L27858 VLR-VS3000Kをモバイル+マイクロフォンで使用する場合，別売のL26611-2 ユニバーサルブラケットUB-150が必要です。別売でお買い求めください。

ビューティー動画配信キット VLR-VS3500K B TYPE

商品番号： L27859　JANコード 4988115 278599
本体価格 49,500円 (税抜価格 45,000円)

※カーディオイド型の指向性を採用狙った音をしっかり集音　※全指向性＆集音が高いクリップピンマイク

L27858/VLR-VS3000K 用マイク仕様

形式	エレクトレットコンデンサーマイク
極性パターン	カーディオイド（単一指向性）
周波数範囲	35Hz～15KHz
感度	-42db±1db (0db=1v/Pa at 1KHz)
平均雑音レベル	76db SPL
プラグ	3.5mm ステレオミニ3極/4極
本体寸法	約22×81mm
本体重量	約37.5g
付属品	ウィンドマフ・防風コットン
	4極及び3極3.5mmケーブル
	5m延長コード・ポーチ

L27859/VLR-VS3500K 用マイク仕様

形式	エレクトレットコンデンサーマイク
極性パターン	全指向性（無指向性）
周波数範囲	30Hz～20KHz
感度	-32db±3db (0db=1v/Pa at 1KHz)
プラグ	3.5mmステレオミニ4極
最大音圧レベル	130db (THD1.5% at 1KHz)
出力インピーダンス	2.2KΩ 30% (at 1KHz)
使用電圧	DC1.5V～5V
切換スイッチ	カメラ用/スマホ用　周囲雑音レベル切換
付属品	クリップ付防風コットン(2)
	3.5/6.5変換用プラグ・ハードケース

■ご購入の前に必ずご注意をお読みください■

注) マイクはプラグインパワーです。カメラのマイク端子にマイクのプラグを差し込むことで電気が供給される仕組みになっていて、電池が必要ありません。但し、プラグインパワーに対応していないカメラには使用できません。お手持ちのカメラをご確認ください。尚、当社ではカメラ機種の特定は行っていません。
注)スマートフォンで外部マイクを使用する際、イヤホン端子に差し込んでも外部マイクを認識しない機種が多くあります。その場合は音声入力として外部マイクを選択できるアプリをご使用ください。当社推奨アプリは動画撮影アプリの『Open Camera』です。また、最近のイヤホンジャックが付いていないタイプのiPhone・スマートフォンは充電端子にType-c変換ケーブルを間に挟むことで問題なく使用できます。変換ケーブルは付属していません。市販の変換ケーブルをご購入ください。

LED Elegant Beauty Mirror
VLR-EM80XP

自然光を再現した最高級プレミアムビューティーLEDミラー誕生! 室内にいながら最適な光でメイクアップ。外で映えるメイクアップでより綺麗にあなたを輝かせます。

撮影機材・LED照明機器販売メーカーだからできる!高品質・最高級のLEDメイクアップミラー

新大人世代応援プロジェクト

明るさ・演色性・快適・デザインすべてにおいて完璧パフォーマンスレベル

部屋の中での完璧なメイクアップも,太陽の下では色温度が異なるため見栄えが変わります。環境に応じた光で1ランクアップのメイクができます。

- プロのメイクアップをサポートする美しい光の環境。
- 高級感あふれるフォルムと近代的デザインでどこに置いても違和感がない。また,使いやすい最適な角度で調整できる。
- 大光量に加え演色性が高く肌のコンデションや肌のトラブル等を明確に識別。ファンデーションの色も正確に見える。
- 周囲の環境に合わせ調光はもちろん,自然光・冷光暖色の選択ができ,RGB光でムードランプとしての使用もできる。(RGBリラックスモード光)
- コードレスでより便利に移動できどこでも使用もできる。
- LED定電流駆動技術採用,バランスの取れたリング状の光効果。ワイヤレス時でも最後まで明るさが落ちません。
- 軽いタッチで効率的に制御するタッチ制御調整採用。
- 倒れにくい,しっかりテーブル等に固定できる底部にシリコン吸着ベース採用。

プロのモデルも愛用!大人のメイククオリティーアップ術!

明確に見せるミラー

色の偏差や変形がなくクリアに映しだす。
高解像度の8インチミラー採用

3色の光でメイクチェック

自然光ー昼時のメイクに最適なNatural光
美白光ー冷たさのあるWhitening光
暖色光ー夜のパーティーやレストランでの会食時のメイクにWarm光

＊写真はイメージです。

高演色性で本当の色味を再現

部屋の明るさに合わせ自由調整

SNS動画配信・リモートワークにも最適

RGBフルカラームードランプ

単色点灯&ローリング点灯でリラックスできます。

Size

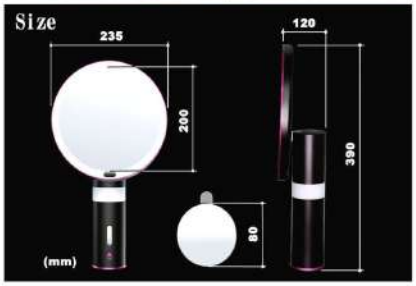

高解像度倍率5倍ミラー

マグネット着脱5倍ミラーで細部まで確認

LED エレガントビューティーミラー VLR-EM80XP バイカラータイプ

商品番号: L26777	JAN コード 4988115 267777
本体価格 38,500円 (税抜価格35,000円)	

■主な仕様

電　源	7.2V/2600mAh 内蔵リチウム電池	充電時間	約 180 分 (0～100%充電まで)
最大出力	約 8.5W	充電表示	赤ランプ点滅→消灯 (満充電)
光　源	SMD LED 120Pcs	光　面	約内径 200mm/ 外径 230mm
	SMD RGB LED/8Pcs	鏡　面	約直径 200mm
色 温 度	約 3000～5000K	拡大鏡面	約直径 80mm　倍率 5 倍
演 色 性	約 Ra97	テーブル面	シリコン吸着ベース
最大照度 (中心)	自然光 約 350Lx/50cm	ACアダプター (充電器兼用)	AC100V～240V 50/60Hz(PS)E
	冷光 約 340Lx/50cm		12V-2A センタープラス
	暖光 約 300Lx/50cm	本体寸法	約 390×235×120mm
点灯時間	約 120 分 (明るさが最大連続点灯時)	本体重量	約 1.4Kg
調光範囲	約 20 ～ 100%	付 属 品	ACアダプター
照 射 角	約 70 度		5 倍率拡大鏡

注) LED 素子にはバラツキがあるため光色・明るさ・配光が異なる場合があります。
注) バッテリーは本体に内蔵しています。バッテリーの交換はできません。
注) 車中や温度・湿度の極端に高い場所での放置・保管は避けてください。
注) 本体を落としたり衝撃を加えたりすることは絶対にしないでください。
注) ACアダプターは電源及び充電器としてご使用ください。また ,ACアダプターを接続している場合はバッテリーは消耗しません。ACが優先されます。

VLS-4000FXP SERIES
Professional

撮影用照明として開発された究極のスティックタイプLEDライト！ デーライト・タングステン・RGBフルカラー光に加え特殊演出効果光によりイメージ撮影ができる

You Tuber 朗報! 光を操りオリジナル演出

一般の撮影はもちろん,動画配信撮影でドラマチックな光の演出。常識にこだわらない個性豊かな動画撮影ができる。

- ■コンパクトな筐体から繰り出す光の芸術
- ■白色から橙色まで色温度の範囲が広く,環境光に合わせられるので照明に違和感がない。
- ■小型・軽量・ストラップ付で携帯性,使用感バツグン機動力もあり現場での速い対応もこなす。
- ■光効果を簡単にシミュレーションできるので,ライブ,tiktok,ビデオチャット,音楽MV,You Tube撮影などに最適。
- ■動画撮影だけではなく,雰囲気ライトやバックラストでも使用できる。
- ■ソフトンフィルターやライトグリッドで光をよりシビアに使える Professional仕様。
- ■CH設定で１台の操作で複数台をコントロールできる。
- ■HISモード機能ですべての色を作り出す。
- ■ハイパワー大容量バッテリー内蔵で長時間の撮影も心配なし USB充電なのでどこでも充電可能。
- ■ハンドライトはもちろん,マグネット固定やカメラネジにより三脚等に取り付けられる。

美白照明 自然照明 暖色照明	RGB フルカラー 照明	特殊 演出効果 照明	内蔵 バッテリー 2600mAh
演色性 Pa96	USB充電 PD3.0 Type C (付属品には含みません)	サイズ 全長300mm	重量 720g

■商品構成■

❶ソフトフィルター
❷ライトグリッド
❸専用キャリングケース
❹充電用TYPE-C コードコネクター
❺ハンドストラップ
❻3Mクッション(2)
❼金属プレート(2)

LED スティックライトミニプロ VLS-4000FXP RGB

商品番号： L26117 JAN コード 4988115 261072

本体価格 53,900 円 (税抜価格 49,000 円)

■仕　様

バッテリー	7.2V-2600mAh/18.7W	HIS 設定	H(色相):0°～360°
最大出力	約 10W		S(彩度):0～100%
光源	SMD180Pcs RGB60Pcs		I(明度): 0～100%
演色性	約 Ra96	残量表示	
照射角	約 66 度(直径 130cm/1m)	特殊演出効果	Fn00～Fn30 ファンクション
色温度表示	2700～7500K	光面	約 40×280mm
調光範囲	0～100%	ライト取付	マグネット / カメラネジ(メス)
照度 (S/100%) (I/100%)	2700K 表示時 / 約 400Lx/1m	本体寸法	約 35×45×300mm
	5500K 表示時 / 約 550Lx/1m	本体重量	約 720g
	7500K 表示時 / 約 530Lx/1m	付属品	ソフトンフィルター
	H0/ 赤 約 200Lx/1m		ライトグリッド
	H90/ 緑 約 455Lx/1m		キャリングケース
	H180/ 青 約 190Lx/1m		TYPE C コードコネクター
点灯時間	約 115 分(照度最大時)		ハンドストラップ
充電時間	PD3.0/30W/ 約 80 分		3M クッション / 金属プレート

注) Bluetoothのマークは本体間の通信に適用されます。(CH/チャンネル)
注) LED素子にはバラツキがあるため光色,明るさ,配光が異なる場合があります。
注) 色温度表示は目安です。正確な色温度が必要な場合はカラーメーターをご使用ください。
注) HISモードはPC(ペイント)の色の作成時に近い光を発光しますがイコールではありません。

LED Stick Light VLS series

撮影用照明として開発されたスティックタイプのライト！スタジオやストロボといった
場所や機材を使わなくても、広告写真に迫る写真が撮れる画期的なLED照明！

こうあってほしいと言う光を作り出す！
白色・橙色・RGBフルカラーの1台3役

NP-Fバッテリー使用！
ACアダプター付属！
※バッテリーは含みません

LED スティックライトプロ VLS-8800FX RGB
商品番号：L26113 JANコード 4988115 261171
本体価格 66,000円 （税抜価格60,000円）

LED スティックライトプロ VLS-8900FX RGB
商品番号：L26115 JANコード 4988115 261058
本体価格 66,000円 （税抜価格60,000円）

LED スティックライトプロ VLS-8950FXP RGB
商品番号：L26116 JANコード 4988115 261065
本体価格 70,400円 （税抜価格64,000円）

■製品共通仕様書（VLS-8900 シリーズは RGB の照度が高いタイプになっています。）

電源	DC12V-2A	適用バッテリー	NP-F シリーズ /2000mAh 以上
バッテリー	NP－F シリーズバッテリー	ライト取付	U1/4″ カメラネジ (メスネジ)
光源	SMD 白色 360Pcs	リモコン	検知距離 約 15m チャンネル切換 8CH
	SMD RGB LED60Pcs	本体寸法	約 583×48×24mm
演色性	約 Ra95	本体重量	約 540g
照射角	約 50 度	ACアダプター入力	100V-240V 50/60Hz
調光範囲	約 100%～ 0%連続（Fine/C）	出力	12V-2A センタープラス
調光表示	00 ～ 99	キャリングケース	約φ70×620mm
光面	約 50×410mm	付属品	アンバーフィルター（マグネット式）・無線リモコン
残量表示	■■■□□5 段階 （電圧検知）		ACアダプター・キャリングケース・ハンドストラップ

■VLS-8900FX（デーライト /RBG）■

最大出力	約 21.6W/20W（RGB 時）
光束	約 3100 lm
点灯時間	約 100 分 /6300mAh
照度	約 2800Lx/1m

■VLS-8950FXP（バイカラー/RBG）■

最大出力	約 21.6W/20W（RGB 時）
光束	約 2950 lm
点灯時間	約 100 分 /6300mAh
照度	約 2800Lx/1m（5500+3200 モード）

■VLS-8800FX（デーライト /RBG）■

最大出力	約 21.6W/10.8W（RGB 時）
光束	約 2900 lm
点灯時間	約 130 分 /6300mAh
照度	約 2600Lx/1m

注）適用バッテリー(NP-Fシリーズ)とはFの後に直接数字が入るバッテリーです。
注）バッテリーはメーカー・種類・使用環境により照度や点灯時間が異なる場合があります。
注）LED素子にはバラツキがあるため、光色・明るさ・配光が異なる場合があります。
注）収納及び移動時は必ず本体からバッテリーを外してください。バッテリーは付属していません。

人物・商品撮影用LED万能スティックライト
あらゆる可能性を秘めたこれからのハンディーLEDライト

白色・橙色・RBGフルカーラーの1台3役

NP-Fバッテリー使用！
ACアダプター付属！
※バッテリーは含みません

LED スティックライトプロ VLS-3600FX RGB
商品番号： L26110 JANコード 4988115 261119
本体価格 45,100円 （税抜価格41,000円）

■仕様 VLS-3600FX

電源	DC12V-5A	光面	約 45×400mm
バッテリー	NP-F バッテリーシリーズ	残量表示	LED ドット P1 ～ P9（電圧検知）
最大出力	約 20W	適用バッテリー	NP-F シリーズ / 容量 2000mAh 以上
光源	白色 /160 個 橙色 /160 個	ライト取付	U1/4 カメラネジ (メスネジ) 17mm ダボ
	RGB 色 /40 個	光束	2250lm
演色性	約 Ra95	本体寸法	約 583×48×24mm
色温度	約 5000K フル点灯時 / 約 4100K	本体重量	約 490g
	約 3200K (タングステン)	ACアダプター仕様	約 52×118×30mm 280g (PS)E
照射角	約 50 度	入力	100V-240V 50/60Hz 1.5A MAX
調光範囲	約 100 ～ 0%連続	出力	12V-5A センタープラス
調光表示	約 1 ～ 99 LED ドット（C10/F98）	キャリングケース	約φ70×620mm
照度（中心）	約 1880Lx/1m（5500+3200 モード）	付属品	キャリングケース
	約 1000Lx/1m（5500 モード）		アンバーフィルター（マグネット式）
	約 880Lx/1m（3200 モード）		ACアダプター
点灯時間	約 157 分 /6300mAh		

注）適用バッテリー(NP-Fシリーズ)とはFの後に直接数字の入るバッテリーです。
注）バッテリーはメーカー・種類・使用環境により、照度や点灯時間が異なる場合があります。
注）LED素子にはバラツキがあるため、光色・明るさ・配光が異なる場合があります。
注）収納及び移動時は必ず本体からバッテリーを外してください。バッテリーは付属していません。

人物・商品撮影用LED万能スティックライト
あらゆる可能性を秘めたこれからのハンディーLEDライト

バッテリー内蔵！
充電器付属！

Daylight & Tungsten & RGB Ra95

Li-ion

LED スティックライトプロ VLS-3700FX RGB
商品番号： L26111 JANコード 4988115 261195
本体価格 65,780円 （税抜価格59,800円）

■仕様 VLS-3700FX

電源	DC12V-5A	充電時間	満充電まで約 3 時間
バッテリー	本体内蔵リチウム電池 7.2V-5200mAh	光面	約 60×450mm
最大出力	約 19W RGB 約 8W	残量表示	LED ドット P1 ～ P9（電圧検知）
光源	SMD 白色 /160 個 橙色 /160 個	ライト取付	U1/4 カメラネジ (メスネジ) 17mm ダボ
	RGB 色 /40 個	ボディカラー	ホワイト
演色性	約 Ra95	本体寸法	約 595×115×50mm
色温度	約 5000K/3200K	本体重量	約 1135g
	最大照明時 約 4000K	充電器	約 72×34×69mm 約 165g（PS）E
照射角	約 55 度	入力	100 ～ 240V 50/60Hz
調光範囲	約 100 ～ 0%連続	出力	12V-2A センタープラス
調光表示	約 0 ～ 99（C10/F98）	コード長	約 2m
照度	最大照度約 5200Lx/50cm	キャリングケース	約φ55×570mm
	5000K 時 約 2700Lx/50cm	付属品	キャリングケース
	3200K 時 約 2500Lx/50cm		充電器
点灯時間	約 120 分 (MAX 時)		

注）バッテリーは本体に内蔵しています。バッテリーの交換はできません。また、バッテリーの別売も行っていません。
注）内蔵バッテリーには高容量のリチウムイオン電池を使用しています。衝撃や水濡れには十分ご注意ください。
注）LED素子にはバラツキがあるため、光色・明るさ・配光が異なる場合があります。
注）付属のアダプターは充電専用です。充電状態のまま点灯することは絶対にしなでください。

撮影専用高品質LEDペイントライト

バッテリー内蔵！
USB充電！

Li-ion

LED ペイントライト VLS-600FX RGB
商品番号： L26112 JANコード 4988115 261188
本体価格 27,500円 （税抜価格25,000円）

■仕様

電源	リチウムイオンバッテリー（内蔵）	点灯時間	約 120 分 (FULL 発光時)
バッテリー	3.6V-5200mAh	充電時間	約 150 分 (FULL 充電時) 5V-2A
最大出力	約 6W	充電表示	赤 /0 ～ 29% オレンジ /30 ～ 69% 緑 /70 ～ 100%
光源	SMD LED40 個 /RGB20 個	色温度	約3200～5000K RGB FULL COLOR
演色性	約 Ra95		約 4000K(最大照度時)
照射角	約 70 度	光面	約 35×210mm
調光範囲	約 100 ～ 0%連続	ライト取付	ハンドストラップ / カメラネジ U1/4″ メス
照度	約 300Lx/50cm(最大照度時)	ボディカラー	ホワイト
	約 170Lx/50cm(5000K 時)	本体寸法	約φ35×230mm
	約 140Lx/50cm(3200K 時)	本体重量	約 210g
	約 60Lx/50cm(R/ レッド時)	適用充電器	USB 充電器
	約 140Lx/50cm(G/ グリーン時)	付属品	ハンドストラップ
	約 40Lx/50cm(B/ ブルー時)		

注）バッテリーは本体に内蔵しています。バッテリーの交換はできません。また、バッテリーの別売も行っていません。
注）内蔵バッテリーには高容量のリチウムイオン電池を使用しています。衝撃や水濡れには十分ご注意ください。
注）LED素子にはバラツキがあるため、光色・明るさ・配光が異なる場合があります。
注）充電しながらの点灯は行わないでください。

LED BANK LIGHT SERIES

プロが使うバンクライトをご家庭に！撮影物の質感さえ表現するスグレ者

LED照明のため紫外線もなく撮影物に悪影響を与えず,撮影者の眼にも優しい光です

LEDバンクライト
プロワザ商品撮影

LEDバンクライトがあれば プロ並みの商品画像が撮れる

右の写真は,明るく美味しそうに撮れているのがLEDバンクライトを使用したもので,暗くイマイチなのが一般室内の天井光で撮影したものです。その差は歴然です。この差を見ただけでもLEDバンクライトの威力が分かると思います。

撮影するためのセッティングは短時間でできます。ワンタッチで広げてLED電球を付けるだけです。後は余り外光の入らない部屋の片隅でOK！室内照明を消してカメラやスマホのシャッターを押すだけで美しい商品撮影ができます。

「熱に弱い食材や変色する商材」の味方はLEDライト

熱に弱い食材,チョコレートやアイスクリーム,生肉生魚などは,プロカメラマンでも難度の高い撮影です。LEDライトなら点灯したままライティングができます。

LED電球は割れない・熱くない 消費電力が少ない・長寿命・安全

従来の白熱電球や蛍光灯に比べ,安全性が向上しているので,安全・安心して取り扱いできます。
また,有害物質が含まれないので環境にやさしく光の質も良く,寿命も長く交換の手間もいりません。
(LED電球はLPL専用指定電球です)

LED BANK LIGHT SERIES
HDL-4520S

プロが使うバンクライトをご家庭に! 撮影物の質感さえ表現するスグレ者
LED照明のため紫外線もなく撮影物に悪影響を与えず,撮影者の眼にも優しい光です

商品撮影 LED電球 採用 新基準

ワンタッチ組立式

デジカメ・スマホ・iPhone
静止画・動画撮影対応

LED Daylight Lamp
LED Home Bank Set

※LED電球はLPLオリジナル撮影用広配光タイプの専用電球を使用しています。
一般に販売されているLED電球の使用はしないでください。また,白熱電球の使用は絶対にやめてください。
白熱電球には対応していません。

LED ホームバンクセット HDL-4520S (2灯/ライトスタンド)

商品番号	L19112　　JAN コード 4988115 191126
本体価格 30,690円	(税抜価格27,900円)

■仕　様

電　源	AC100V 50/60Hz
光　源	広配光タイプ LED 電球
最大出力	約 19W
色温度	約 6000K
中心照度	約 520Lx/1m 1200Lx/50cm
ランプ寿命	約 15000 時間 (周囲環境・使用状況により変わります)
演色性	約 Ra80 以上
発光面	約 45×45cm
奥行	約 33cm
口金	E26
ライト重量	約 850g (ランプ含む)
スタンド伸長	約 78.5 ～ 180cm/4 段 φ16mm スタッドタイプ (オス)
折りたたみ長	約 67cm
スタンド重量	約 800g
最大積載重量	2kg (参考値)
総重量	約 1.7kg
付属品	バンクケース・LED 電球 2 個・2P ソケット

注) この商品は一般の商品撮影用機材です。特殊撮影や他の目的で使用しないでください。

商品をカッコ良く撮る! 料理をもっと美味しそうに撮る!
すべてライティングで決まります。

撮影環境は?	撮影スペースは?
夜でも・どこでも撮影OK	部屋の片隅で十分
高価なカメラは必要?	照明の知識は?
コンデジ・スマホでも十分	ほとんど必要なし
セッティングは?	ライトスタンドは?
ワンタッチ組立式で早い	軽量・耐久性確保
安全性は?	ランプ寿命は?
割れない・熱くならない	長寿命 約15000時間
明るさは?	頻繁なスイッチの操作は?
接近撮影には十分な明るさ	ON/OFFの繰り返しに強い
撮影物への影響は?	環境問題は?
有害物質・紫外線も含まない	地球環境にやさしいCO2削減

部屋の照明のみで撮影した画像

LEDバンクを使ってオート撮影画像

蛍光灯バンクライトシリーズ
FLUORESCENT LIGHTING

プロが使うバンクライトをご家庭に！撮影物の質感さえ表現するスグレ者！

室内で小物や料理を撮影する際に欠かせないバンクライト、撮影の照明は手間がかかって難しくプロが使う物と思われがちです。LPLの照明セットはシンプルでコンパクト、スイッチを入れるだけでどなたにも簡単にお使いいただけます。フラットな光源で照明する蛍光灯バンクライトの採用で、撮影物にムラなく均一に光を当てることができるので、オークションや商品撮影はもちろん、ブログや作品の記録など趣味の撮影にも活躍します。

光の効率が良い！	**光が回る！**
撮影環境は?	夜でも・どこでも使える！
高価なカメラは?	モバイルでも十分！
撮影スペースは?	部屋の片隅で十分！
セッティングは?	ワンタッチ組立式で速い！
照明の知識は?	ほとんど必要としない！
スタンドは?	安全なエアークッション式！

Day Light 32W HB-45SA

蛍光灯専用 | 1灯

ワンタッチ組立式バンクライト
デジカメ・スマホ・iPhone 静止・動画撮影対応

発行面: 45×45cm	中心照度:約500Lx/1m	色温度:約6500K
奥行: 33cm	スタンド伸長:約180cm	総重量:約1.6Kg

ホームスタジオバンクセット HB-45SA

商品番号 L19015 JAN コード 4988115 190150
本体価格 22,440円 (税抜価格20,400円)

Day Light 32W HT-20SR

蛍光灯専用 | 1灯

ワンタッチ組立式バンクライト
デジカメ・スマホ・iPhone 静止・動画撮影対応

発行面: 45×45cm	中心照度:約500Lx/1m	色温度:約6500K
奥行: 33cm	縦アーム:84cm 横アーム:45cm	総重量:約1.6Kg

ホームテーブルライティング HT-20SR

商品番号 L18885A JAN コード 4988115 188898
本体価格 32,560円 (税抜価格29,600円)

Day Light 64W HB-452SA

蛍光灯専用 | 2灯

ワンタッチ組立式バンクライト
デジカメ・スマホ・iPhone 静止・動画撮影対応

発行面: 45×45cm	中心照度:約900Lx/1m	色温度:約6500K
奥行: 33cm	スタンド:210cm ブーム:158cm	総重量:約4Kg

ホームスタジオバンクセット HB-452SA

商品番号 L19025 JAN コード 4988115 190259
本体価格 56,430円 (税抜価格51,300円)

Day Light 32W LB-45S

蛍光灯専用 | 1灯

ワンタッチ組立式バンクライト
デジカメ・スマホ・iPhone 静止・動画撮影対応

HB-45SAの1灯用のバンクのみ商品

ホームライトバンク LB-45S（バンク単体商品）

商品番号 L19011 JAN コード 4988115 190112
本体価格 15,840円 (税抜価格14,400円)

ウェブドットスタジオシリーズはこんな方に使って頂きたい商品です。(コンデジ・スマホ・iPhoneで撮影できる)
①ネットショップで売り上げを伸ばしたい! ②オークションで落札金額を上げたい! ③メニューやチラシ程度は自分で作りたい!
④プレゼン画像やカタログの品質を上げたい! ⑤キレイな画像をSNSにアップしたい! ⑥趣味の物や子供の作品をキレイに残したい!
⑦学校・教育現場に置いておきたい! ⑧とにかく難しい撮影は遠慮したい! ⑨面倒な組立・設置・場所を取るのはごめんだ!

WS-400K2

撮影に必要なすべてがセットされています。
また、キャリングケース付で出張撮影や収納が大変便利です。

WS-400K2は小物撮影に最適なミニスタジオセットです。
折りたたみ撮影台と5色のバックペーパー/LEDライト2台がセットされすべてがキャリングケースの中に収納されています。
特にLEDライトはバツグンの明るさとムラのない光を照射します。
そのため、カメラを三脚等に固定しなくても(手持ち撮影)ブレない撮影が可能です。出張先での撮影や秘密保持の撮影にも大変役立ちます。

スマホ・iPhoneでもOK!
バッグンの明るさなので
手持ち撮影でもブレない!

高演色性:Ra95を実現

(イエローバック紙を使用して撮影)

(ピンクバック紙を使用して撮影)

□商品構成□
●40cm折りたたみ式撮影台 ●バック紙(5色)筒収納 ●クリップ4個
●LEDフォトライト2台 ●アーム付スタンド2台 ●専用キャリングケース

主な仕様 ※キャリングケース収納総重量:約2.8Kg

撮影台寸法	約420×320×320mm	ライト光面	約120×170mm
折りたたみ寸法	約420×320×80mm	ライト照度	約2180Lx/50cm
撮影台重量	約660g	ライト色温度	約5000K
バック紙寸法	約400×620mm	ライト照射角	約70度
キャリングケース寸法	約550×350×100mm	ライト重量	約423g×2
ライト電源	AC100V 50/60Hz	スタンド寸法	約380×170×280mm
ライト定格	約34W×2(LED96個)	ライト部総重量	約590g×2

ウェブドットスタジオセット WS-400K2
商品番号 L18582 JAN コード 4988115 185828
本体価格50,380円 (税抜価格45,800円)

WS-400S/400CP 巾40cmの折りたたみ式撮影台と、5色のバック紙がセットになったミニスタジオ!

WS-400Sは小物撮影用オリジナル撮影台です。
素早くセット・収納ができ大変便利に使えます。バックペーパーは良く使われる5色を筒の中に収納しています。
また、付属のバックペーパー以外(包装紙/壁紙等)を同じ大きさに切って、オリジナルバックペーパーで撮影することにより、ひと味違った撮影も試しください。

□ 背景が不要と言う方にお勧め、清潔感があり一般にデジカメで撮影した後に純白にするにはソフトでの加工が必要。撮影時はグレーの薄い背景になります。

■ 男性物のカバンやプラモデルなどのクールでカッコイイ演出に最適です。その他美術品など背景には一切主張して欲しくない商品にお勧めです。

■ 清潔感の必要な商品、清涼飲料水や夏の涼しさをイメージする冷たい物などに最適です。

■ 明るく清潔感のある色です。食品はもちろん、花や化粧品、ベビー用品に最適です。

■ ポップでキュートな女性物商品や、ケーキ等のお菓子類の食材に向いています。

デジカメ・スマホ・iPhone 静止・動画撮影対応

※包装紙や身近な素材を利用してオリジナル作品も作れます。また、撮影物の周囲に小物を置くことですてきな演出ができます。

□商品構成□ WS-400S
●40cm折りたたみ式撮影台
●バック紙(5色)筒収納
●クリップ4個

主な仕様

撮影台寸法	約420×320×320mm
折りたたみ寸法	約420×320×80mm
撮影台重量	約660g
バック紙寸法	約400×620mm

ウェブドットスタジオ WS-400S
商品番号 L18581 JAN コード 4988115 185811
本体価格11,000円 (税抜価格10,000円)

バックペーパーセット 400CP 5色セット
商品番号 L18581-1 JAN コード 4988115 185897
本体価格 3,850円 (税抜価格3,500円)

自然な色再現・光質の良さ・ムラのない光で物を忠実に見る事ができる高品位照明

高演色性・高照度はもちろん照射角も広いので、撮影用ライト以外にも様々な分野で活躍します。
光としてのグレードが高く、自然の光に最も近いLED照明です。物がすみずみまで良く見え、その上演色指数は太陽のRa100に対しRa95とすばらしい演色性を持ち合わせています。また、低消費電力・低発熱に加え有害物質も含まず、紫外線もない安全でクリーンな照明です。このすぐれた特性を生かし下記業種での照明としても活躍が期待できます。

色調が大切	印刷関連・織物・塗装・ネイルサロン・デザイン・ブティック・スタジオ・アトリエ 絵画・呉服・プリント生地・スクリーン等
品質管理や検査	自動車部品・半導体・精密機器・研磨・ガラス・レンズ・宝石・貴金属 繊維・クリーニング・刃物・陶磁器等
選別作業	果実全般・魚介類全般・真珠・海苔・お茶等
眼の疲労を軽減	精密組立作業・各種学校関係・縫製作業・校正・各種研究機関等

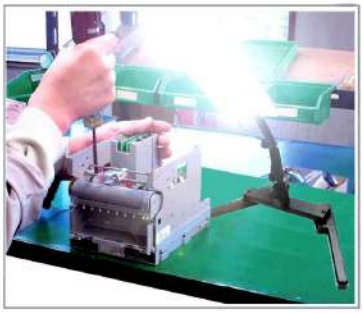

天井照明にグレードの高い照明を使ったとしても、手元に届く光の量には限界があります。また、一部影になる心配も懸念されます。作業したり、検査する場所をピンポイントで照明でき、また、照射角が広いので近接でも光ムラが軽減され最高の状態 で作業等をすることができます。もちろん撮影用照明なので、その場で撮影しても細部まで忠実な色を再現できます。
寿命も長くメンテナンスの必要もありません。

明るくワイドな光と高演色性を兼ね備え 数々のシーンで活躍 する万能ウェブシリーズ高品位LEDライト
撮影目的に合わせお選びください。(SMD LED96Pcs / 高演色Ra95 / ワイド70度 / 高照度2800Lx/50cm)

WP-960
L18582-1

自由に曲がるスタンドアーム

WP-960は近接撮影照明として最適な条件を兼ね添えたLEDライトです。
チップLED96個を配列し、明るくワイドな光で光ムラを軽減させ、忠実な撮影が行えます
また、有害物質も含まず、紫外線もない安全な光のため、長時間の作業も疲れません。アーム付スタンドは自由な照明位置を確保することができます。

□商品構成□
●LEDフォトライト
●アーム付スタンド

主な仕様

ライト電源	AC100V 50/60Hz	スタンド寸法	約 380×170×280mm
ライト定格	約 34W (LED96 個)	ライト部総重量	約 590g
ライト光面	約 120×170mm		
ライト照度	約 2180Lx/50cm		
ライト色温度	約 5000K		
ライト照射角	約 70 度		
ライト重量	約 423g		

ウェブ LED フォトライト WP-960
商品番号 L18582-1 JAN コード 4988115 185804
本体価格 20,350円 (税抜価格18,500円)

WS-96C
L18585

どこでも挟める強力クリップ

商品撮影に！
色を忠実に再現

強力な保持力！
自由な位置で固定

バツグンの明るさ！
高演色性でムラがない

有害物質NO！
安全でクリーンな照明

モニターやテーブルに固定したりそのままテーブルに置いて使用できる

40mm以内ならどんな場所にもしっかり固定

SNSライブ配信や動画撮影に活躍
眩しさ軽減トレペシート付属

主な仕様

電源	AC100V 50/60Hz	コード長	約 2m
定格	約 34W/SMD96 個	クリップ取付口	最大 40mm
光面	約 120×170mm	取付 (ボールハッド)	Φ30mm ベース /U1/4
中心照度	約 2180Lx/50cm	最大積載重量	2kg (クリップ単体)
色温度	約 5000K	クリップ寸法	約 110×80×100mm
照射角	約 70 度	クリップ重量	約 200g
演色性	約 Ra95	付属品	トレペシート A6/2 枚
寸法	約 140×200×35mm		
重量	約 423g	総重量	約 625g

注) WP-960 / WT-960Cのライト部とは取付構造が異なります。
ライト本体は三脚やライトスタンドにも直接取付けることができます。

LEDウェブマルチライトWS-96C
商品番号 L18585 JAN コード 4988115 185859
本体価格 21,560円 (税抜価格 19,600円)

WT-960C
L18582-2

トップ照明ができる伸長90cm

WT-960SはLEDトップライトです。主に撮影物に対して真上から照明させます。撮影物の形状にもよりますが、トップライト1台でも十分な撮影ができます。但し、すべての撮影物を完璧に撮影するためには、左右からの照明を加える事をお勧めします。

□商品構成□
●LEDフォトライト
●アーム
●スタンド
●コードハンガー2個

主な仕様

ライト電源	AC100V 50/60Hz	アーム寸法	約 45×215mm
ライト定格	約 34W (LED96 個)	アーム重量	約 70g
ライト光面	約 120×170mm	スタンド伸長	約 90cm
ライト照度	約 2180Lx/50cm	スタンド縮長	約 40cm
ライト色温度	約 5000K	折りたたみ長	約 37cm
ライト照射角	約 70 度	スタンド重量	約 490g
ライト重量	約 423g	総重量	約 990g

ウェブ LED トップライトセット WT-960S
商品番号 L18582-2 JAN コード 4988115 185880
本体価格 26,400円 (税抜価格 24,000円)

LED WEB STUDIO SET WS-50SR

商品撮影の理想な形を実現!
写り込みを回避!質感も表現!柔らかな光の蛍光灯照明!

室内で小物や料理を撮影する際に欠かせないバンクライト、撮影の照明は手間がかかって難しくプロが使う物と思われがちです。LPLの照明セットはシンプルでコンパクト、スイッチを入れるだけでどなたにも簡単にお使いいただけます。フラットな光源で照明する蛍光灯バンクライトの採用で、撮影物にムラなく均一に光を当てることができるので、オークションや商品撮影はもちろん、ブログや作品の記録など趣味の撮影にも活躍します。

WS-50SR

ワンタッチ組立式バンクライト
デジカメ・スマホ・iPhone
静止・動画撮影対応
蛍光灯専用

※テーブル・カメラ・カメラスタンド・撮影物は含みません。

料理・スイーツ・花・アクセサリー・フィギュアなどを、おうちのほんの片隅で本格的な撮影ができます。

設置・収納・持ち運びもラクラク! 雑誌などの広告用商品撮影などにも使われ、高評価を得ています。

せっかく撮影するのだから、美しく・カッコ良く!!
撮影に気を使わないのでレイアウトに集中できます。

なんど撮影してもうまく撮れない!
高性能のデジカメを使ってないから・・・・・?
撮影の才能がないから・・・・・?
照明の知識がないから・・・・・?

違います!用意するのは普通のカメラ・スマホでOK!

- ■ 柔らかな光が上・左右から撮影物を包み込む
- ■ 撮影環境・撮影場所に左右されない
- ■ 収納に便利な折りたたみ式&キャリングケース
- ■ アームはクランプ式で自由な位置でしっかり固定
- ■ バンクライトは傘のような構造で開くだけでセット完了

※白熱電球の使用は危険ですの絶対におやめください。

ウェブミニスタジオセット WS-50SR

商品番号	L18566A	JAN コード 4988115 185705
本体価格 42,350円 (税抜価格38,500円)		

■仕　様

電　源	AC100V 50/60Hz	横アーム全長	約 450mm		
光　源	スパイラル蛍光ランプ32W (付属)	横アームスライド長	約 340mm	横アーム回転範囲	約 180 度
最大出力	約 100V-32W	クランプ取付巾	最大約 60mm		
色温度	約 6500K	折りたたみ長	約 570mm	ブーム本体重量	約 780g
中心照度	約 500Lx/1m	最大積載重量	1000g		
ランプ寿命	約 5000 時間	キャリングケース	約 140×110×650mm		
発光面	約 45×45cm	ボックス寸法	約 50×50×50cm		
奥　行	約 33cm	ボックス重量	約 900g		
口　金	E26	総 重 量	約 3.0Kg		
ライト重量	約 600g (ランプ含む)	付 属 品	カメラネジ付スタンド (1/4" 凹) / スタッド 17 リバーシブルバック布 (白 / 黒) / 透過用乳白バック布 バンクケース / キャリングケース / ボックスケース		
縦アーム伸長	テーブル面より約 840mm~490mm				

※三脚・カメラは含みません。

ケースと撮影ボックスは分離しています。
リバーシブルバック布及び透過用バック布は付属していますが、壁紙や包装紙等身近な素材を利用してオリジナル作品も作れます。

WB-50　反射・写り込みを軽減させる魔法の小箱!

左右・天井部・後部4面がすべて透過式の白布で覆われているため外光が撮影物に柔らかな光を照射させたり、中に入った光が反射して光ムラを軽減します。また、料理などはボックスをそのまま被せて撮影できます。

ウェブスタジオボックス WB-50

商品番号	L18568	JAN コード 4988115 185682
本体価格 11,880 円 (税抜価格10,800 円)		

■仕　様　WB-50

ボックス寸法	約 50×50×50cm	総重量	約 2Kg(ボックスケース含む)
ボックス重量	約 900g	付属品	■リバーシブルバック布 (白 / 黒)
折りたたみ寸法	約 53×52×2.7cm		■透過用乳白バック布
バック布寸法	約 48×100cm		

LED WEB STUDIO SET
WS-530B/WS-520B

キレイ!にこだわる人の高品質撮影セット

実物に近い色再現! 鮮やかな写真になる! 反射やいやな写り込みを軽減!

室内で小物やアクセサリーを撮影する際に欠かせない撮影ボックス、透過式の白い布で覆われている撮影ボックスに左右からのLED照明とトップからの照明により、撮影物全体を柔らかな光で包み込みます。LED照明は明るいチップタイプで照射角度(光の広がり)が70度とワイドなため近接時でも広い範囲を照射します。また、演色性はRa95(太陽光Ra100)とバツグンの色再現性で撮影物を忠実に写し出します。
光物や写り込みの激しい撮影物も透過式ボックス内ではかなり軽減されます。色彩・反射・写り込み・影等にこだわる人の撮影セットです。

＊カメラ及びカメラスタンドは含みません

※反射や写り込みの少ない黒系の撮影で、どうしても光が足りない場合はサイドライトを手前に持ってきて、直接ライトの光を撮影物に照射して撮影することもできます。
また、ライトは自由に動かせることができるので撮影物に合わせ影やディテールをお楽しみください。

■光が透過しやすい全面半透明ボックス
■撮影環境や撮影場所に左右されない
■収納に便利な折りたたみ式＆キャリングケース
■明るくクリーンで安全なSMD白色LED
■左右・トップからの3面照明(WS-530B)

まずは一般の部屋のテーブル上でスタジオセットを使用していない状態です。
画像が全体的に暗い印象で、撮影物の色や質感もよくないように見えます。
影も濃い影になり嫌な印象の写真に感じられます。

スタジオセットを使用して撮影した状態です。
全体的にかなりレベルが上がった写真になっていませんか。
スタジオセットを使用するかしないかではかならり大きな差が付きます。

※WS-530B 構成 (ボックス+トップライト 1 灯+サイドライト 2 灯)

LED ウェブスタジオセット WS-530B (3 灯タイプ)		
商品番号	L18573	JAN コード 4988115 185736
本体価格77,440円 (税抜価格70,400円)		

※WS-520B 構成 (ボックス+トップライト 1 灯+サイドライト 1 灯)

LED ウェブスタジオセット WS-520B (2 灯タイプ)		
商品番号	L18572	JAN コード 4988115 185729
本体価格57,090円 (税抜価格51,900円)		

■仕　様

電　源	AC100V 50/60Hz	■トップライトスタンド部 (アーム付)	
定　格	約 34W (1 灯)	スタンド伸長	約 90cm
光　源	SMD 白色 LED96 個	スタンド縮長	約 50cm
光　面	約 120×170mm	スタンド折りたたみ長	約 48cm
色温度	約 5000K	アーム部重量	約 70g
演色性	約 Ra95 以上	スタンド重量	約 490g
照射角	約 70 度	付属品	コードストッパー 2 個
照度 (ライト単体)	約 2180Lx/50cm	■撮影ボックス部	
(トップライト 1 灯)	約 1100Lx (BOX 中心)	寸法 / 重量	約 50×50×50cm 重量 : 約 900g
(トップ+サイド 2 灯)	約 3000Lx (BOX 中心)	折りたたみ寸法	約 53×52×2.7cm
(トップ+サイド 2 灯)	約 2200Lx (BOX 中心	バック布寸法	約 48×100cm
ライト重量	約 423g/1 灯	総重量	約 2kg (ケース含む)
アーム寸法	約 45×215mm	付属品	白黒リバーシブルバック布 / 半透明乳白バック布
アーム重量	約 70g/1 灯	■キャリングケース / 総重量	
アーム付スタンド寸法	約 380×170×280mm	キャリングケース / 重量	約 140×110×650mm/ 重量 : 約 220g
サイドライト総重量	約 590g/1 台	キャリングケース収納総重量	約 2.3kg (ボックス以外はすべて収納時)

LED WEB STUDIO SERIES

撮影ボックスがあればプロ並みの商品撮影もカンタンに！

WB-50は大きさ余裕の50cm×50cmサイズで4面
すべて透過式の白布で覆われている最高級撮影ボックス
です。スニーカー・花器・大きめのフィギュアなどの
撮影もラクラクこなします。

WS-530B / WS-520B / WS-50SR / WB-50 対象

アルミ合金製C型クランプブラケットマウント。多角度の撮影ができ,他機材との組み合わせにより数々の撮影方法や照明に対応！パワーと使い良さを両立したクランプヘッド

有効クランプ巾 最大55mm / 積載重量 最大4Kg / 固定箇所 5箇所 U1/4" 凸×4 U1/4" 凹×1

クランプ取付巾（有効巾）	最大55mm 適用管材径φ10mm～φ55mm 範囲
取付ネジ（クランプ側）	U1/4" カメラネジ（オス）×4箇所　カメラネジ（メス）×1箇所
最大積載重量（クランプ直）	クランプに直付けした場合 4kg
クランプ本体寸法	約175×75×30mm
クランプ本体重量	約260g

ユニバーサルシステムクランプ PM-50

商品番号 L18296 JANコード4988115 182964

本体価格 6,820円 （税抜価格6,200円）

固定場所を選ばない！しっかり固定できる！スマホ・カメラ・ライト兼用！コンパクト・軽量・高耐久性・お出かけ撮影に最適なコンパクトウォーキー三脚

積載重量 最大2Kg

適応モバイル寸法	幅50mm～80mm 厚み12mm以内
最大積載重量	2kg
本体重量	約310g
本体寸法	約80×40×300mm

注）最大積載重量は必ずお守りください。また,バランスにご注意ください。

ユニバーサルウォーキーポッド UWP-80S

商品番号 L18291 JANコード4988115 182919

本体価格 7,040円 （税抜価格6,400円）

超強力な保持力を持つストロングクランプでガッチリ固定！万能クランプシリーズ。高性能ボールヘッド搭載で2kgまで完全固定

高保持力 超強力クランプ 国内生産品

積載重量 最大2kg

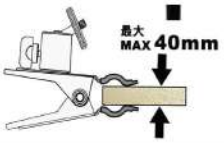

クランプ取付巾	最大 40mm
取付(ボールヘッド)	φ30 ベース /U1/4" オス
最大積載重量	2kg
本体重量	約 290g
本体寸法	約 120×80×130mm

超強力クランプヘッド MS-25S

商品番号 L18558-25 JANコード4988115 558257

本体価格 7,590円 （税抜価格6,900円）

1つのツマミ操作で3つのジョイント部が完全固定される不思議なワンロックアーム！タブレット・照明器・ストロボ・マイク等の固定,調整が一瞬ででき,耐久性バツグンで様々な状況に対応する伸長18cm万能アーム

積載重量 最大2.5kg

最大伸長	約180mm
折りたたみ長	約130mm
重量	約200g
最大積載重量	2.5kg
取付部	U1/4" オス・メス/シュー

ワンロックショートアーム OA-180S II

商品番号 L18294A JANコード4988115 882949

本体価格 11,000 円 （税抜価格10,000円）

1つのツマミ操作で3つのジョイント部が完全固定される不思議なワンロックアーム！タブレット・照明器・ストロボ・マイク等の固定,調整が一瞬ででき,耐久性バツグンで様々な状況に対応する伸長28cm万能アーム

積載重量 最大2kg

最大伸長	約280mm
折りたたみ長	約185mm
重量	約250g
最大積載重量	2kg
取付部	U1/4" オス・メス/シュー

ワンロックロングアーム OA-280L II

商品番号 L18293A JANコード4988115 882932

本体価格 11,550 円 （税抜価格10,500円）

本体重量130g,超小型ながら強力なクランプ。作業中に外れたりするアクシデントを極力抑えます。また，ワンロックアームと併用で数々の状況に対応できます

本体寸法	約56×45×20mm
重量	約130g
パイプ固定可能範囲	Φ10~Φ35mm
クランプ取付巾	最大35mm
本体取付ネジ	U1/4" 3/8" メスネジ

※カーボン三脚にはご使用できません。
締め込むとパイプが割れる恐れがあります。

パワークランプ PM-40 II

商品番号 L18295A JANコード4988115 882956

本体価格 5,830 円 （税抜価格 5,300 円）

一般のボールヘッド雲台を使っていて,もう少し前に,もう少し角度が・・！こんな経験ありませんか? その少しを可能にしたのがOA-100Mです。
もちろんツマミ操作1つですべてをロックします。

積載重量 最大1.5kg

最大伸長	約100mm
折りたたみ長	約65mm
重量	約87g
最大積載重量	1.5kg
取付部	U1/4" オス・メス/シュー

ワンロックミニアーム OA-100M

商品番号 L18297 JANコード4988115 182971

本体価格 5,610円 （税抜価格5,100円）

「見やすい」映像は「安定」した撮影スタイルから生まれます。
カメラがぐらつかず,撮影中の疲れも軽減され,手ブレも抑えます。
左利きの人にも大変喜ばれているグリップです。

取付	U1/4" オスネジ
グリップ下側ネジ	U1/4" メスネジ
テーブル寸法	約20×40mm
本体寸法	約35×85×100mm
重量	約67g

デジタルカメラグリップ CG-100 II

商品番号 L13011A JANコード4988115 130187

本体価格 4,730 円 （税抜価格4,300円）

小型ながら滑らかな動きで機動力バツグンのボールヘッドです。
下側取付部は3/8"のネジにも対応しています。

MH1004

■仕様　耐荷重 1Kg

下側取付部	U1/4" ・3/8" メスネジ
上側取付部	U1/4" オスネジ
寸法	約 24×52mm
重量	約 52g

ボールヘッド MH1004
商品番号　L14931　JAN コード 4988115 149318
本体価格 3,960 円　(税抜価格 3,600 円)

小型・軽量のシュー付ボールヘッド雲台です。カメラーのシューに直接差し込んで使用できます。またシュー下側には1/4"ネジ穴があるので三脚等に取り付けられます。(アルミニューム製)

BH-20

■仕様　耐荷重 1Kg

本体寸法	約φ20×64mm
最大積載重量	1000g
テーブル径	約φ25mm
取付部	U1/4" カメラネジオス
シュー形状	約18×18×2mm
本体重量	約60g

ボールヘッド　BH-20
商品番号　L14942　JAN コード 4988115 149424
本体価格 3,300 円　(税抜価格 3,000 円)

滑らかな動きで機動力バッグンの高級ボールヘッドです。
この大きさで耐荷重2Kgを実現しました。
三脚等への取り付けは1/4"ネジ穴で行います。

BH-60D

■仕様　耐荷重 2Kg

下側取付部	U1/4" メスネジ
上側取付部	U1/4" オスネジ
寸法	約 32×56mm
重量	約 133g

ボールヘッド BH-60D
商品番号　L14946　JAN コード 4988115 149462
本体価格 5,830 円　(税抜価格 5,300 円)

球径が35mmと大きく回転が滑らか!ツマミもダイヤル式で角度調節がスムーズにできます。
安定性・使い良さ・耐久性にすぐれた高級ボールヘッドです。

BH-70D

■仕様 (BH-70D)　耐荷重 3Kg

下側取付部	カメラネジU1/4" オスネジ
上側取付部	U1/4" ・3/8" メスネジ
本体寸法	約φ35×52×60mm
本体重量	約 132g

ボールヘッド BH-70D
商品番号　L14947　JAN コード 4988115 149479
本体価格 8,910 円　(税抜価格 8,100 円)

17mmダボ付ライトの固定に!
中型・大型のＬＥＤライトをしっかりホールド!
ブームや17mmダボが付いた機材の固定に!

LS-41

仕様 (LS-41)　耐荷重 4Kg

上側取付部	17mmダボ受け
下側取付部	U1/4" メスネジ
最大積載重量	約 4kg
本体寸法	約φ27×55mm
本体重量	約 60g

17mm ダボアダプター LS-41
商品番号　L2941-3　JAN コード 4988115 294131
本体価格 4,290 円　(税抜価格 3,900 円)

ライトスタンドに取り付ける際の変換アダプターです。

LS-21

■仕様 (LS-21 シュータイプ)

下側取付	17mmダボ / オス
上側取付	アクセサリーシュー

アクセサリーシューアダプター LS-21
商品番号　L2941-1　JAN コード 4988115 294117
本体価格 2,640 円　(税抜価格 2,400 円)

17mmダボ付ボールヘッド雲台です。一般のライトスタンドにご使用できます。滑らかな動きで機動力バッグンです。

MS-3

■仕様 (MS-3)　耐荷重 1Kg

下側取付部	17mmダボオス
上側取付部	U1/4" オスネジ
寸法	約 24×90mm
重量	約 100g

ダボ付ボールヘッド MS-3
商品番号　L18558-3　JAN コード 4988115 855837
本体価格 6,820 円　(税抜価格 6,200 円)

17mmダボ付ボールヘッド雲台です。一般のライトスタンドにご使用できます。滑らかな動きで機動力バッグンです。

MS-32

■仕様 (MS-32)　耐荷重 2.5Kg

下側取付部	17mmダボオス
上側取付部	U1/4" オスネジ
寸法	約 32×100mm
重量	約 165g

ダボ付ボールヘッド MS-32
商品番号　L18558-32　JAN コード 4988115 855707
本体価格 8,030 円　(税抜価格 7,300 円)

一般のボールヘッド雲台を使っていて、もう少し前に、もう少し角度が…!こんな経験がありませんか?そのもう少しを可能にしたのがOA-100Mです。もちろんツマミ操作1つですべてをロックします。

OA-100M

■仕様

最大伸長	約 100mm
折りたたみ長	約 65mm
本体重量	約 87g
最大積載重量	1.5kg
取付部	U1/4" オス・メス / シュー

ワンロックミニアーム OA-100M
商品番号　L18297　JAN コード 4988115 182971
本体価格 5,170 円　(税抜価格 4,700 円)

OA-100Nに壁掛け粘ﾀﾞ-を取付けたタイプです。
小型監視カメラ・アクションカメラ・小型LED照明等が取付けられます。ツマミ操作1つですべてをロックできるので自由な位置で固定できます。

OA-200N

■仕様 (OA-200N)　耐荷重 1.5Kg

最大伸長	約 100mm
折りたたみ長	約 70mm
最大積載重量	約 1.5kg
取付部	上側取付部 U1/4" オス
	下側取付部φ35/3mmビス 4 本
本体重量	約 90g
付属品	3mm木ねじ ×4 本

ワンロックミニアーム OA-200N
商品番号　L18298　JAN コード 4988115 182988
本体価格 6,160 円　(税抜価格 5,600 円)

手になじむ三脚機能付カメラグリップです。特に小さなカメラはしっかりとホールドできるので、安定した映像が撮れます。また、そのまま開くとテーブル三脚になります。

CG-200 II

■仕様

取付	U1/4" オスネジ
テーブル寸法	約 33×68mm
三脚時の高さ	約 100mm
折りたたみ寸法	約 35×160×75mm
重量	約 90g

トライポッドカメラグリップ CG-200 II
商品番号　L13012A　JAN コード 4988115 130194
本体価格 2,750 円　(税抜価格 2,500 円)

全長が長く人間工学に基づいたデザインで手にフイットし持ちやすく、長時間撮影でも疲れを緩和します。表面は滑りにくい加工になっています。テーブル面も広く一眼レフカメラや中型のビデオカメラでもしっかりホールド!

CG-500

※ストラップ付属
※三脚にも取付けられます

Digital camera　Smartphone
Video camera　iPhone
Action camera　LED Light

■主な仕様

取付	U1/4" オスネジ
テーブル寸法	約 50×68mm
本体寸法	約 55×70×125mm
重量	約 80g
付属品	専用ストラップ

デジタルカメラグリップ CG-500
商品番号　L13015　JAN コード 4988115 130156
本体価格 5,500 円　(税抜価格 5,000 円)

LEDライト・ビデオライトの手持ち照明用グリップです

■主な仕様

上側取付	アクセサリーシュー
下側取付	U1/4"メスネジ
本体寸法	約31×50×110mm
本体重量	約55g

ライトシューグリップ
商品番号 L2332-080　JAN コード 4988115 233222
本体価格 1,980 円 (税抜価格 1,800 円)

クランプ式で机等にしっかり固定でき自由な位置を確保します。
折りたたみ時も小さくなり、持ち運びも大変便利です。

BU-300SP

最大積載量　1000g　取付部　17mmソケット凹
※クランプとアーム部はそれぞれ独立してご使用することができます。

■仕様 (BU-300SP)

縦アーム長	テーブル面より約 840mm~490mm
横アーム全長	約 450mm
横アームスライド長	約 340mm
横アーム回転範囲	約 180 度
クランプ取付巾	最大 60mm
折りたたみ長	約 570mm
最大積載量	1000g
重量	約 780g

クランプブームユニット BU-300SP
商品番号　L18557-6　JAN コード 4988115 855769
本体価格 15,400 円　(税抜価格 14,000 円)

シューのないカメラやシューを別に使用している時に大変便利なブラケットです。
バーの部分はアルミ材で丈夫です。

UB-150

■カメラの左右どちらでも取り付けられます。
■シューは360度回転できます。
■シューは単独でも使用できます。

■仕様

寸法	約 28×150×27mm
カメラネジ移動量	約 80mm
カメラネジからシューまでの寸法	約最大 125 ～最小 40mm
重量	約 60g

ユニバーサルブラケット UB-150
商品番号 L26611-2 JANコード 4988115 266039
本体価格 1,485円 (税抜価格1,350円)

カメラシューを増設できる便利アイテムです。
ライト・マイク等を同時に2個取り付けられます。

■仕様

寸法	約 86×23×35mm
シュー間隔	約 55mm
重量	約 20g

ツインシューブラケット
商品番号 L2493-1 JANコード 4988115 249315
本体価格 1,980円 (税抜価格1,800円)

超強力なクランプでガッチリ固定！
高性能ボールヘッド搭載で 2kg まで完全固定！

MS-25S

最大積載重量:2Kg

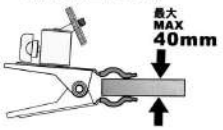

■主な仕様

クランプ取付巾	最大40mm
取付(ボールヘッド)	φ30ベース/U1/4" オス
最大積載重量	2Kg
本体重量	約 290g
本体寸法	約 120×80×130mm

超強力クランプヘッド MS-25S
商品番号 L18558-25 JANコード 4988115 558257
本体価格 7,590 円 (税抜価格 6,900円)

カメラ本体のシューを2個に拡張することができるダブルシューブラケットです。片側のシューは可動式のため、搭載アクセサリー類の自由度が拡がります。また、三脚にも直接取り付けることができ、バーはアルミ材で耐久性バツグンです。

BW-150

撮影をしっかりサポートするダブルシューブラケット!
工夫しだいで様々なシーンで活躍!

[主な仕様]
カメラ側最大積載重量:1kg
可動側最大積載重量:500g
本体寸法:約150(W)×28(D)×30(H)mm
本体重量:約70g
可動部移動量:約80mm
シュー間隔:約125~40mm
カメラネジ穴:U1/4"
主な材質:アルミ/ABS樹脂

ダブルシューブラケット BW-150
商品番号 L24931-1 JANコード 4988115 249308
商品番号 2,860円 (税抜価格2,600円)

カメラのアクセサリーシューに差し込んで使用するドイツ製の水準器です。
正確性と使い良さはバツグン、こだわりと自信の逸品です。(2ウェイ)

■仕様

寸法	約 19×19×36mm
重量	約 10g

スプリットレベル (水準器)
商品番号 L13078 JANコード 4988115 130781
本体価格 6,380円 (税抜価格5,800円)

自由自在に曲がるフレキシブルアーム
鉄材とアルミ材使用により耐久性バツグンです。

MS-5

■仕様

全長	約 415mm
重量	約 330g
下側取付部	17mm ダボ受メス
上側取付部	17mm ダボオス
最大積載重量	1kg

ソケットフレキアーム MS-5
商品番号 L18558-5 JANコード 4988115 855851
本体価格 10,780円 (税抜価格9,800円)

アルミ合金製Z型チルトマウントヘッド!撮影時に素早く、微調の角度調節ができ、正確な撮影を可能にしたユニバーサルゼットヘッド! **UZ-90A**

■UZ-90Aはテーブル・三脚・スライダー・ライトスタンド等に適用する折りたたみ式のゼット型雲台!水準器付!
■横撮り・縦撮りの撮影が簡単にでき、撮影時に角度を自由に調節できるので早い対応がとれる!
■小型・折りたたみ式なので持ち運びや収納に便利!
■1/4"3/8"カメラネジでほとんどの撮影機材に対応できる!
■アルミ合金製で耐食性・耐摩耗性・耐久性が向上し、最大積載重量3Kgで自由度が拡がる!また、多少のトルク調節ができるので積載物の重量に合わせたバランス調整も可能!

最大積載重量
横位置 3kg
縦位置 2kg

■主な仕様書	UZ-90A
三脚取付部(下側取付部)	カメラネジ穴U1/4" / 3/8" メス
カメラ取付部(上側取付部)	カメラネジU1/4" オス
最大積載重量	横位置水平 3kg/縦位置垂直 2kg
本体寸法	約 90×90×26mm (カメラネジ完全収まるまでの折りたたみ寸法)
本体重量	約 340g
付属品	六角レンチ

ユニバーサルゼットヘッド UZ-90A
商品番号 L12631A JANコード 4988115 126302
本体価格 10,450 円 (税抜価格9,500円)

一般のアンブレラホルダーの回転軸1に対し2軸で回転可能のため自由な位置を確保できる。また,ブラケット本体は頑丈なアルミ合金製のため強度にすぐれている。回転軸はギア仕様で位置ズレがなくしっかり固定。

高耐久性・使い勝手の良い最高級ホルダー

2軸角度調整タイプ

MS-150W

アンブレラによる照明はアンブレラの中心に光を集光させることが基本になります。
1Wayのホルダーでは無理な場合でも,2Wayホルダーなら可能になります。

2way マルチホルダー MH-150W
商品番号 L18299 JANコード 4988115 182995
本体価格 8,580円 (税抜価格7,800円)

■仕様

本体寸法	約 90×148mm	角度調節	約 180 度 (一軸・二軸)
本体重量	約 260g	アダプターネジ	1/4"-3/8" (オス・メス)
傘芯穴径	約 9.5mm (8mm軸対応)	付属品	オスネジアダプター・17mm ダボ
本体上下穴径	約 16mm		メスネジアダプター・シューホルダー

注) ぐらついた場所や不安定な場所には設置しないでください。注) 分解・改造はしないでください。
注) ツマミを操作する場合は必ず機材を持って行ってください。注) 防水仕様ではありません。
注) アンブレラ取付穴は太軸タイプ(10mm)には対応していません。8mm軸専用タイプです。

背景紙の固定等に!ブラック仕様Wクリップ(2セット入)

MS-4

■仕様

クリップ巾	50mm
重量	約 35g（1 セット）
本体カラー	ブラック

ダブルブラッククリップ MS-4
商品番号 L18558-4 JAN コード 4988115 855844
本体価格 2,090円 (税抜価格1,900円)

挟む所がない時に使用するテーブルです。

MS-8

※オモリには書籍等をご使用ください

■仕様

テーブル寸法	約 185×195×12mm
取付部	17mm ダボ受
重量	約 800g

ソケットテーブル MS-8
商品番号 L18558-8 JAN コード 4988115 855882
本体価格 5,060円 (税抜価格4,600円)

アルミ製

ライトスタンドに取り付ける際の変換アダプターです。

LS-21

■仕様（LS-21 シュータイプ）

下側取付	17mmダボ / オス
上側取付	アクセサリーシュー

アクセサリーシューアダプター LS-21
商品番号 L2941-1 JAN コード 4988115 294117
本体価格 2,640円 (税抜価格2,400円)

ライトスタンドに取り付ける際の変換アダプターです。

LS-31

■仕様（LS-31 カメラネジタイプ）

下側取付	17mmダボ / オス
上側取付	U1/4" カメラネジ / オス

カメラネジアダプター LS-31
商品番号 L2941-2 JAN コード 4988115 294124
本体価格 2,640円 (税抜価格2,400円)

高性能ボールヘッドを搭載し,どこでも簡単に挟むことができる

MS-21 II

■仕様

クリップ取付巾	最大40mm
取付(ボールヘッド)	φ30ベース/U1/4"
最大積載重量	2kg
重量	約200g
本体寸法	約110×80×100mm

ボールヘッドクランプ MS-21 II
商品番号 L18558-21A JANコード4988115 558295
本体価格 4,180 円 (税抜価格3,800円)

超強力な保持力を持ったストロングクランプでガッチリ固定できる
最大40mm巾まで取付可能な17mmダボ対応のクリップスタンドです。

MS-1

超強力クランプ仕様

■仕様

クリップ取付巾	最大 40mm
取付	17mm ダボ受メス
重量	約 250g

クリップスタンド MS-1
商品番号 L18558-1 JAN コード 4988115 855813
本体価格 5,060円 (税抜価格4,600円)

小型自由雲台付ホルダーです。白熱球500Wまで使用できます。

DX-Si 超強力クランプ仕様

■仕様 ※最大 500W 対応品

最大定格	100V-500W
口金	E26
クリップ取付巾	最大 40mm
重量	約 480g

ランプホルダー DX-Si
商品番号 L20721 JAN コード 4988115 207216
本体価格 8,690円 (税抜価格7,900円)

ランプホルダーDX-Siのランプホルダーのみの商品です

MS-20

■仕様 ※最大 500W 対応品

最大定格	100V-500W
口金	E26
重量	約 260g

ランプホルダー MS-20
商品番号 L18558-20 JAN コード 4988115 558219
本体価格 4,730円 (税抜価格4,300円)

多目的に使えるランプホルダーです。

MS-12

■仕様 ※最大 150W 対応品

最大定格	100V-150W
口金	E26
重量	約 260g

ランプホルダー MS-12
商品番号 L18558-12 JAN コード 4988115 855929
本体価格 3,630円 (税抜価格3,300円)

リフレクターと併用で多目的に使えるランプホルダーです。

MS-11

■仕様 ※最大 150W 対応品

最大定格	100V-150W
口金	E26
重量	約 260g

※リフレクターは MS-18 をご使用ください。

ランプホルダー MS-11
商品番号 L18558-11 JAN コード 4988115 855912
本体価格 5,390円 (税抜価格4,900円)

MS-11専用リフレクターです。効率の良い広範囲の照明ができます。

MS-18

■仕様 ※最大 150W 対応品

口径	約 200mm
重量	約 260g
材質	スチール

※MS-11 専用リフレクターです。

リフレクター MS-18
商品番号 L18558-18 JAN コード 4988115 855981
本体価格 4,290円 (税抜価格3,900円)

AUTO TRACKING HOLDER
AT-36H

動きを追跡してフレーム内に被写体を自動的に収める！自動認識ホルダー！
自撮りでもスムーズな動画撮影ができる！Vlog撮影アイテム

カメラマン必要なし **自動追跡** アップで撮っても大丈夫

顔・身体・またはどこかに移動するオブジェクトを追跡して,常にフレーム内に収める
複雑なアプリのダウンロードや面倒なBiuetooth接続はいりません

Smart Following Shooting Holder

自動追従 0.5~5m	水平360度 自由回転	USB充電 Type C
大容量4000mAh 使用時間22h	最大積載重量 1kg	アプリ不要 Bluetooth不要

スマホ・カメラでの写真や動画撮影で困ったことありませんか?
三脚を使うと思いどおりにフレームがあわない！
自分が動くたびにカメラの向きを変えるのが面倒！
撮影者が必要になってしまう!
動きのある動画撮影では自撮りが難しい！
フレームから外れてしまうことがよくある！

そんな悩みがなくなる!
これからはすべて
自動で合わせる

ダンス・エアロビなど動きのある被写体を360度自動追跡
子供の遊ぶ姿を追いかけて美しい動画を記録
小刻みに動くペットのカワイイ姿も無人で撮影
You Tubeやtic tok・Vlog等でグレードアップ撮影
オンライン授業やセミナー等で大活躍

お家で,屋外で。どこでも使える便利な充電式コードレスタイプ
お手持ちの三脚やライトスタンドに取り付けOK
被写体を追いかけて無音に近い状態で360度クルクル回る
スマホは縦横OK,コンパクトカメラ・ウェブカメラも取付可能
LEDライトと組み合わせてもっと美しい動画撮影

※デジタルカメラ・モバイル・LEDライトは含みません。
※ 取付けしずらい形状のカメラの場合,中間にボールヘッド等をご使用ください。

自動追跡ホルダーAT-36H

商品番号 L14955 JANコード4988115 149554
本体価格 24,200円 (税抜価格22,000円)

バッテリー	Li-ion 4000mAh	下部取付部	カメラネジU1/4"メス
検知距離	約0.5~5m	モバイルホルダー取付	カメラネジU1/4"メス/バネ式
使用時間	約22h (フル充電時)	適応モバイル	幅60~100/厚み13mm以内
充電器	USB 5V-1A/2A	モバイル回転	縦位置/横位置/360度
充電時間	約4時間(赤ランプ消灯)	本体寸法	約107×107×193mm
最大積載重量	約1kg	本体重量	約510g
本体回転範囲	360度	付属品	モバイルホルダー/専用布ケース
上部取付部	カメラネジU1/4"オス		USB Type Cケーブル

注) 受光部を塞いだり,障害物を置いてしまったり,離れすぎてしまうと追尾がうまく作動しません。
注) 横移動が速すぎると追尾ができない場合があります。また,上下移動には対応できません。
注) 本体は精密機器です。落としたり強い衝撃は絶対に避けてください。

エアークッション機能を搭載したアルミ製の丈夫なライトスタンドLSシリーズ！

17mmクロスソケットタイプでトレペアーム等も直接取付けることができる
安心・安全で高耐久性のライトスタンド,使用勝手の良い3種類のサイズを揃えました

クロスソケット/エアーサス

ダブルブレース

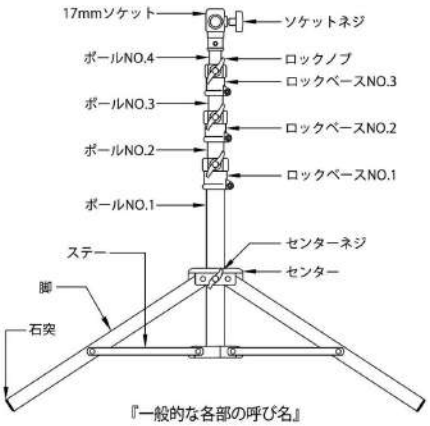

『一般的な各部の呼び名』

AIR CUSHION
17mm Crossing Socket

ライトスタンド LS-180SU

商品番号 L29471　JANコード4988115 294711
本体価格15,180円　(税抜価格13,800円)

ライトスタンド LS-210SU

商品番号 L29472　JANコード4988115 294728
本体価格16,390円　(税抜価格14,900円)

ライトスタンド LS-250SU

商品番号 L29473　JANコード4988115 294735
本体価格17,600円　(税抜価格16,000円)

LSシリーズは主要部分にすべてアルミ材とアルミダイカストを使用しているため、丈夫で安定感バツグンです。また、ダブルブレースでねじれに強いのも特長です。エアークッション機能で縮める際に急激に落ちる危険も回避します。

	L29471/LS-180SU	L29472/LS-210SU	L29473/LS-250SU
伸長	約 66 ～ 178cm/4 段	約 74 ～ 208cm/4 段	約 87 ～ 250cm/4 段
折りたたみ長	約 59cm	約 66cm	約 76cm
重量	約 1.34kg	約 1.46kg	約 1.67kg
最大積載重量	4kg（参考値）	4kg（参考値）	4kg（参考値）
最大開口径	約48cm	約57cm	約75cm

注) 脚は最大まで開いてご使用ください。安定感が損なわれ落下の原因になります。

トップライト照明や離れた場所への照明に欠かせない17mmダボ用ブーム！
頑丈でスムーズな動きが自慢です。

固定ノブは大型レバー式で使いやすくガッチリ固定できます、また引き上げるとノブ自体が回転し位置調整ができるので、使い勝手にすぐれています。

■仕様

ブーム長	約 67 ～ 158cm/3 段	最大積載重量	2kg（参考値）
取付部	17mm ダボ受（メス）	重量	約1400g
スタンド取付部	17mm ダボ（オス）	パイプ径	φ26/φ23/φ19mm

注）最大積載重量は参考値です。重心位置やバランスを考慮の上ご使用ください。
※ライトスタンドはLS-250SUが推奨です。組み合わせてご使用ください。

ブームユニット BU-1501SP

商品番号 L29543　JANコード4988115 295435
本体価格14,190円　(税抜価格12,900円)

ライトスタンドLS-180Eは16mmスタッドを装備し,16mmソケット付照明機材等に対応,軽量・シンプルで持ち運びもラクラク,また,開口径も広いので安定性も向上,シューアダプターも付属しています。

■ 主な仕様

先端形状	φ 16mm スタッドタイプ
段　数	3 段
伸 縮 長	約 78.5 ～ 180cm
折りたたみ長	約 67cm
本体重量	約 800g
最大積載重量	2kg（参考値）
付 属 品	シューアダプター

注）最大積載重量は参考値です 積載物の重心の位置や全体のバランスを考慮してご使用ください

ライトスタンドLS-180E

商品番号 L29477 JANコード4988115 294773
本体価格7,590円　(税抜価格6,900円)

安全機能を搭載したアルミ製ライトスタンドです。16mmソケット付照明機材等に適応します。開口径が広いので安定感もバツグンです。また,脚部の開きを調節することで,最大伸長約280cmまで可能になります。

スプリングクッション
安全機能内蔵

『しまった』！もしもの時に衝撃から機材を守る！
SPRING CUSHION SAFETY

■仕様

先端形状	Φ16mmスタッドタイプ	本体重量	約1.5kg
段数	3段	最大積載重量	3kg (参考値)
伸縮長	約120～250cm	最大開口径	約110cm
折りたたみ長	約105cm	安全機能	スプリングクッション構造

注) 最大積載荷重3kg以下でご使用ください。
注) 16mmメスアダプターの機器には直接取付けられます。17mmオスアダプターの機器を取付ける場合は市販の16mm/17mm変換アダプターをご使用ください。

ライトスタンドLS-250GT

商品番号 L29475 JANコード4988115 294759
本体価格11,660円　(税抜価格10,600円)

デジタルフォト照明を提案！高品位な撮影にはデジタルと相性の良いクールライト照明！
放送局でも採用され高い評価を得ている大光量蛍光灯照明自然な色再現・光質の良さ・ムラのない光で撮影物を忠実に再現します。
またPHOTOLUX57はより色再現・光質にすぐれています

CL-2280

■仕様　＊57W4 灯・口径 450mm

電源	AC100V 50/60Hz
ランプ	蛍光ランプ 57W×4 灯
色温度	約 6000K
中心照度	約 7400Lx/1m
照射角	約 50 度
ランプ寿命	約 7000 時間
外形寸法	約 330×270×130mm
本体重量	約 3.6kg

クールライト CL-2280
商品番号　L18845　JAN コード 4988115 188454
本体価格 158,400円　(税抜価格144,000円)

CL-2280PX

■主な仕様　＊57W4 灯・口径 450mm

電源	AC100V 50/60Hz
ランプ	蛍光ランプ 57W×4 灯
色温度	約 5000K
中心照度	約 5200Lx/1m
照射角	約 50 度
ランプ寿命	約 2000 時間
外形寸法	約 330×270×130mm
本体重量	約 3.6kg

PHOTOLUX57ランプ使用

クールライト CL-2280PX
商品番号　L18848　JAN コード 4988115 188485
本体価格 184,800円　(税抜価格168,000円)

CL-570

■主な仕様　＊57W 口径 260mm

電源	AC100V 50/60Hz
ランプ	蛍光ランプ 57W
色温度	約 6000K
中心照度	約 2500Lx/1m
照射角	約 50 度
ランプ寿命	約 7000 時間
外形寸法	約 250×120×70mm
本体重量	約 1kg

クールライト CL-570
商品番号　L18815　JAN コード 4988115 188157
本体価格 64,900円　(税抜価格59,000円)

CL-570PX

■主な仕様　＊57W 口径 260mm

電源	AC100V 50/60Hz
ランプ	蛍光ランプ 57W
色温度	約 5000K
中心照度	約 1500Lx/1m
照射角	約 50 度
ランプ寿命	約 2000 時間
外形寸法	約 250×120×70mm
本体重量	1kg

PHOTOLUX57ランプ使用

クールライト CL-570PX
商品番号　L18818　JAN コード 4988115 188089
本体価格 71,500円　(税抜価格65,000円)

エアークッション機能を搭載した、アルミ製の丈夫なライトスタンドLSシリーズ！
クールライトCL-570/CL-570PXに最適なスタンドです。
安心・安全のライトスタンドです。使用勝手の良い3種類のサイズを揃えました。

Wブレース　クロスソケット　エアークッション

ライトスタンド LS-180SU
商品番号　L29471　JAN コード 4988115 294711
本体価格 13,970円　(税抜価格12,700円)

ライトスタンド LS-210SU
商品番号　L29472　JAN コード 4988115 294728
本体価格 15,070円　(税抜価格13,700円)

ライトスタンド LS-250SU
商品番号　L29473　JAN コード 4988115 294735
本体価格 16,170円　(税抜価格14,700円)

照度・露出参考値（当社測定値/数値は絶対値ではありません。）

MODEL No.	距離 1m時の中心		距離 2m時の中心		距離 3m時の中心	
	照度(Lx)	露　出	照度(Lx)	露　出	照度(Lx)	露　出
CL-2280	7400	f 11	2100	f 5.6+2/3	1000	f4.0+2/3
CL-2280PX	5200	f 8+2/3	1500	f 5.6+1/3	700	f4.0

MODEL No.	距離 1m時の中心		距離 2m時の中心		距離 3m時の中心	
	照度(Lx)	露　出	照度(Lx)	露　出	照度(Lx)	露　出
CL-570	2500	f 5.6+2/3	650	f 4	300	f2.8
CL-570PX	1500	f 5.6+1/3	400	f 3.5	170	f2+1/3

＊距離：リフレクター先端から　＊測定場所：中心 ＊感度：ISO400　＊シャッタースピード：1/60

自然な色再現・光質の良さが自慢です。

フィルム撮影時、撮影条件・フィルムエマルジョン等によりフィルター補正が必要な場合もあります。必ずテスト撮影してください。

PHOTOLUX57
商品番号　L18815-2 JAN コード 4988115 188058
本体価格 12,650円　(税抜価格11,500円)

PAT.P

交換ランプ

番号	商品番号	商品名	税込価格	JAN コード
①	L18815-1	蛍光灯ランプ FHT-57W	6,050円	4988115 188188
②	L18815-2	PHOTOLUX57	12,650円	4988115 188058

＊ランプ交換の際は必ず指定のランプをご使用ください。

どこにでも簡単に取り付くボールヘッド付クリップライトです。
蛍光ランプ・中間スイッチ付のスチール製です。

強力クリップ使用！

■仕様

口径	約 180mm
取付	最大 40mm
蛍光ランプ	100V-21W
重量	約 800g

レフサブライトクリップ RS-210C
商品番号　L18871　JAN コード 4988115 188713
本体価格 15,730円　(税抜価格14,300円)

大口径のリフレクターライトです。主にトップライトに使用します。
蛍光ランプ・中間スイッチ付のスチール製です。

■仕様

口径	約 360mm
取付	17mm ダボ / オス
蛍光ランプ	100V-21W
重量	約 820g

レフサブライト L RS-230L
商品番号　L18873　JAN コード 4988115 188737
本体価格 15,730円　(税抜価格14,300円)

ライトスタンドに簡単に取り付く効率の良いリフレクターライトです。
蛍光ランプ・中間スイッチ付のスチール製です。

■仕様

口径	約 260mm
取付	17mm ダボ / オス
蛍光ランプ	100V-21W
重量	約 820g

レフサブライト M RS-220M
商品番号　L18872　JAN コード 4988115 188720
本体価格 15,730円　(税抜価格14,300円)

HALOGEN LIGHT
TL-300 Series

小型・軽量で明るさバツグン!タングステンタイプハロゲンライト!ビデオ撮影はもちろん、写真撮影など
多彩なライティングが可能な300W定常光スタジオ&ロケーションビデオライトTL-300シリーズ

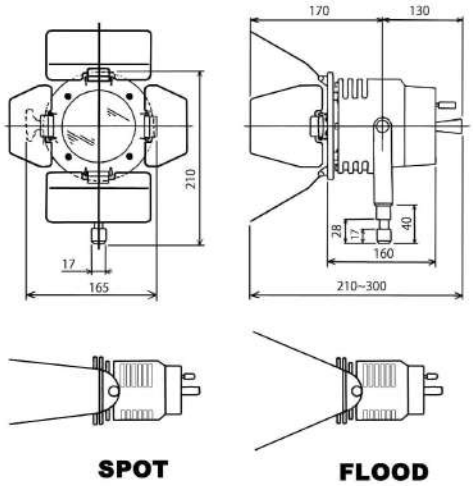

TROPICAL TL-300

本体はアルミ材を使用した３００W型の業務用ライトです。反射率の高い特殊リフレクターの採用、耐熱ガラス使用の安全設計です。

TL-300

■仕様

電源	AC100V 50/60Hz
ランプ	300W
色温度	約 3000K
照度（中心）	約2000Lx/3m スポット
	約900Lx/3m ワイド
照射角	約 30 度 /50 度
照射角	レバー切換式
寸法	約 160×215×220mm
重量	約 950g
付属品	防熱フィルター透明
	延長コード

※フィルター及びバンドアーは着脱式です
※取付部は17mmダボ(オス)です

スタジオ&ロケーションライトトロピカルTL-300
商品番号 L23740　JANコード4988115 237404
本体価格 47,080円　(税抜価格42,800円)

TL-300とエアークッション機能搭載ライトスタンドを組み合わせた,理想的な携帯用照明セットです。

TL-300 with Stand

※ エアークッション機能を搭載
急激に落ちる危険を回避
安全・安心をより強化

■仕様

ライト	TL-300
スタンド伸長	約88.5~250cm/4段
折りたたみ長	約77.4cm
スタンド重量	約1.86kg
取付部	17mm ダボ受（メス）
総重量	約2.85kg

スタジオ&ロケーションライトトロピカルTL-300ST
商品番号 L25734　JANコード4988115 257341
本体価格 69,300円　(税抜価格 63,000円)

TL-300専用のソフトンフィルター

光を柔らかくしてまぶしさも解消します。
また、近接撮影にも有効です。

ソフトンフィルター
商品番号 L23730-1　JANコード4988115 237312
本体価格 13,200円　(税抜価格12,000円)

TL-300専用300W交換ランプ

ランプA 300W
商品番号 L232-8A　JANコード4988115 232805
本体価格 6,930円　(税抜価格 6,300円)

ライトとカメラが一体化するため、レンズを向けた方向は確実に照明され、報道・ドキュメンタリでは強力なアイテムになります。
カメラ取付型タングステンハロゲンライト。スポット/ワイド切換式（３００W）

大光量300Wのライトです。安全性と軽量化を基本作られています。

300W

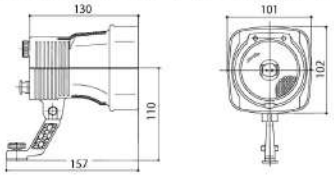

ビデオライト VL-302	
商品番号	L2611　JANコード 4988115 261102
本体価格 26,400円　(税抜価格24,000円)	

電源	100V 50/60Hz
ランプ	300W
中心照度	約 1600 Lx/3m
色温度	約 3000K
照射角	約 30~50 度
重量	約 420g
付属品	延長コード
	グリップ

ビデオライトの手持ち照明用グリップです

上側取付	アクセサリーシュー
下側取付	U1/4" メスネジ
本体寸法	約 31×50×110mm
本体重量	約 55g

ライトシューグリップ	
商品番号 L2332-080	JANコード 4988115 233222
本体価格 1,980円	(税抜価格1,800円)

交換用ハロゲンランプ　※VL-100/VL-G151/VL-202 /BROMEライトは生産中止のため交換ランプのみの販売になります。

VL-100用

ランプ 100W	
商品番号 L2641-1	JANコード 4988115 264110
本体価格 5,720円	(税抜価格5,200円)

VL-G151用

ランプ 150W	
商品番号 L2621-1	JANコード 4988115 262116
本体価格 5,720円	(税抜価格5,200円)

※VL-G301用

ランプ 300W	
商品番号 L2333-1	JANコード 4988115 233314
本体価格 7,150円	(税抜価格6,500円)

VL-302/※BROME用

ランプ A 300W	
商品番号 L232-8A	JANコード 4988115 232805
本体価格 6,930円	(税抜価格6,300円)

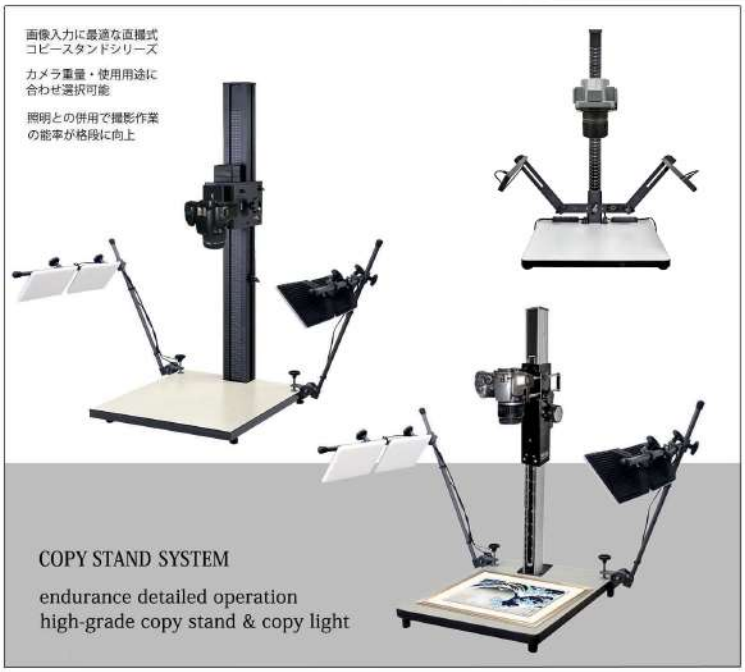

CS-6
大型スタンド
A2/B3

カメラの上下移動はスプリングとバランスウエイトによって５００９～６ｋ９までのカメラ重量のバランスを完璧に取ります。微調整ハンドルにより撮影作業と正確性が格段に向上します。

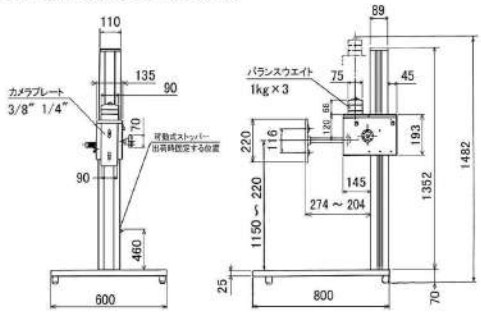

全長	約 1,482mm
ベースボード寸法	約 600×800×25mm
支柱全長	約 1,352mm
重量	約 26Kg

カメラ重量（kg）			
0.5	2.0	4.0	6.0
weight 3pcs	weight 2pcs	weight 1pcs	weight 0

※weight:1.0kg

コピースタンド CS-6
商品番号　L1816　JAN コード 4988115 181608
本体価格 235,400円　(税抜価格214,000円)

CS-3
大型スタンド
A3/B3

カメラアダプターの移動により大型原稿の撮影・複写が可能。CS-30の小型アダプター仕様の商品です。

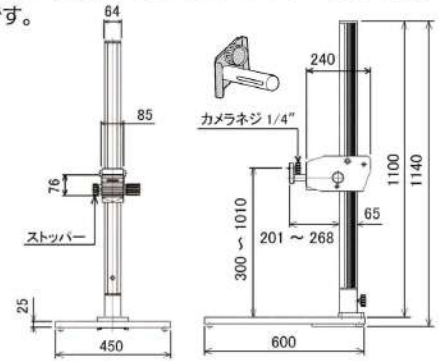

全長	約 1,140mm
ベースボード寸法	約 450×600×25mm
支柱全長	約 1,100mm
重量	約 11Kg

A3ノビ対応

コピースタンド CS-3
商品番号　L1813　JAN コード 4988115 181301
本体価格88,000円　(税抜価格80,000円)

CS-7
中型スタンド
A3/B4

カメラ取付台の上下動に微調整機能を組み込み、作業能率を高め、正確性バツグンの高性能中型コピースタンドです。

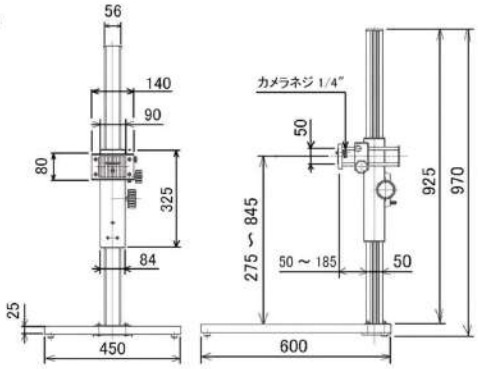

全長	約 970mm
ベースボード寸法	約 450×600×25mm
支柱全長	約 925mm
重量	約 10kg

A3対応

コピースタンド CS-7
商品番号　L18154　JAN コード 4988115 180540
本体価格 85,800円　(税抜価格78,000円)

CS-5
中型スタンド
A3/B4

軽やかな昇降で能率よく作業ができます。バランサー付アームを押して上下移動を行います。

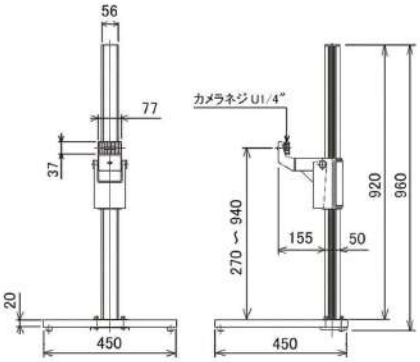

全長	約 960mm
ベースボード寸法	約 450×450×20mm
支柱全長	約 920mm
重量	約 6.6Kg

A3対応

コピースタンド CS-5
商品番号　L1815　JAN コード 4988115 181509
本体価格 49,500円　(税抜価格45,000円)

CS-A4
小型スタンド
A4/B5

上下移動はクランプハンドルで微調整が簡単に行え、固定もレバーでラクラク行える小型コピースタンドです。

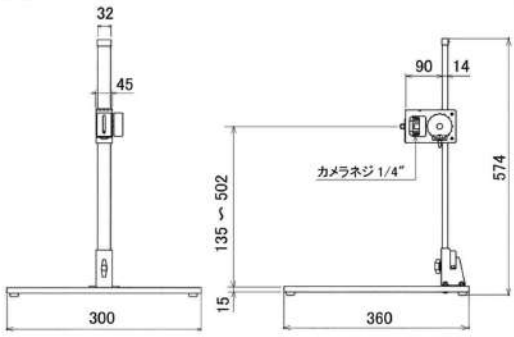

全長	約 574mm
ベースボード寸法	約 300×360×15mm
支柱全長	約 550mm
重量	約 2.6Kg

A4対応

コピースタンド CS-A4
商品番号　L18142　JAN コード 4988115 181424
本体価格 21,780円　(税抜価格19,800円)

CSC-10

小型スタンド

A3/B4

コラム式で机等に固定できる小型コピースタンドです。
小型で使い勝手の良い商品です。

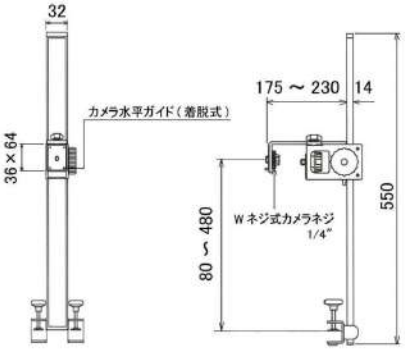

全長	約 550mm
重量	約 1.6Kg
クランプ取付巾	10~35mm

コピースタンド コラム CSC-10

商品番号 L18241 JANコード 4988115 182414

本体価格 21,560円 (税抜価格19,600円)

CSS-80

中型スタンド

A3/B4

中型コピースタンド（CS-5）とLEDコピーライト（LCL-950）をセットにした理想的な画像入力・俯瞰撮影システムでグレードの高い撮影ができます。

※ コピースタンドの仕様はCS-5を確認ください。

定格	約34W×2
光源	白色LED96Pcs
光面	約120×170mm (1灯)
照度	約2180Lx/50cm (1灯)
色温度	約5000K
照射角	約70度
クランプ取付巾	7～35mm
ライト部寸法	約140×200×35mm (1灯)
総重量	約1.5kg

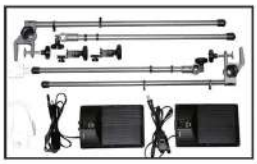

※総重量8Kg

コピースタンド システム CSS-80

商品番号 L18055 JANコード 4988115 180557

本体価格 125,400円 (税抜価格 114,000円)

コピースタンド仕様比較表(当社測定値/改良のため予告なく変更する場合があります)

商品番号	上下移動高さ (台板 / カメラネジ)	カメラ台前後 (移動寸法)	最大荷重 (カメラ重量)	台版有効寸法 幅 × 奥行	最大原稿 サイズ
L1816	220~1150※1	204~274	10kg	600×800	A2/B3
L1813	300~1010	201~268	5.5kg	450×530	A3ﾉﾋﾞ/B3
L18154	275~845	50~185	5.0kg	450×520	A3ﾉﾋﾞ/B3
L1815	270~940	155 ※2	5.0kg	450×380	A3/B4
L18142	135~502	90 ※2	3.0kg	300×295	A4/B5
L18241	80~480	175~230	1.5kg	台板なし	A3/B4
L18055	270~940	155 ※2	5.0kg	450×380	A3/B4
L18056	275~845	50~185	5.0kg	450×520	A3ﾉﾋﾞ/B3
L18143	135~502	90 ※2	3.0kg	300×295	A4/B5

※寸法はすべてmm単位

(*1)カメラ台中心から台板上 (*2)固定寸法 (*3)昇降時における支柱受けからカメラ台までの可変寸法(*4)脚に直付けの時
注)カメラ台前後移動寸法とは支柱前面からの寸法

CSS-90

中型スタンド

A3/B4

カメラ取付台の上下移動に微調整機能を組み込み、作業能率を高め、正確性バツグンの高性能中型コピースタンドです。また,コピーライトは明るさと演色性を両立させ広範囲を蛍光灯独特の柔らかな光でムラなく均一に照明します。

※ コピースタンドの仕様はCS-7を確認ください。

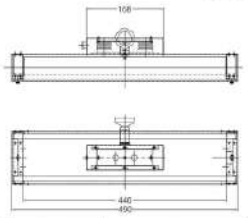

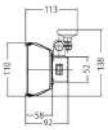

※総重量 約15kg

入力電圧 (V)	AC100V±10% 50/60Hz
入力電流 (A)	約0.45A
入力電力 (W)	約28W
点灯周波数 (Khz)	約47KHz
保護回路	サーマルプロテクター/ヒューズ内蔵
力率	低力率
騒音 (ノイズ)	電気安全法関表第十雑音の微さ基準内
ランプ全光束	約1800 lm
ランプ色温度	約5500K

コピースタンド システム CSS-90

商品番号 L18056 JANコード 4988115 180564

本体価格 172,700円 (税抜価格 157,000円)

大きな原稿 (A0サイズ程度) も複写することができます。支柱をベースボード対し180度回転させ固定した状態 図1 でテーブル上にのせます。ベースボード上にオモリになるような物をのせ、倒れない状態でバランスをとります。
これにより被写体からレンズまでの距離を長くすることで、標準レンズで大きな原稿の複写が可能になります。
コピーライトを使用する場合、原稿の大きさに合わせ 図2 位置を調整して最適なポジションで照明させます。

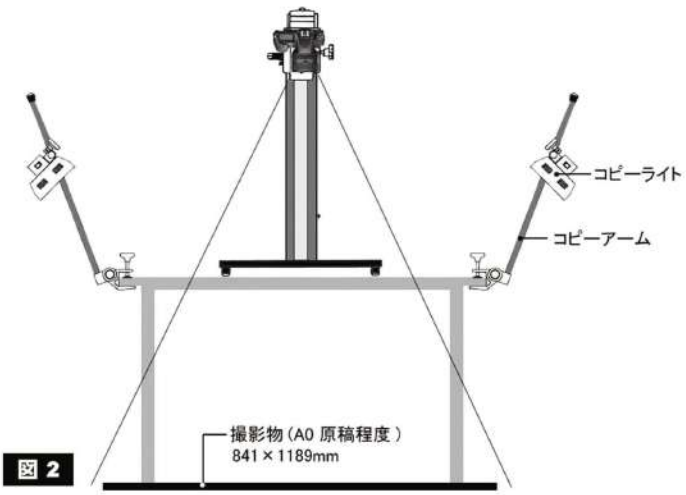

図 2

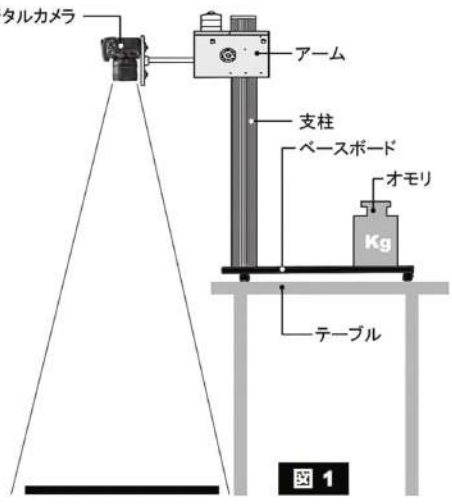

図 1

注) 対象コピースタンドは 【CS-6/CS-30/CS-3/CS-7/CS-5】 になります。※テーブルの高さは70cm以上を推奨します。
注) 重量バランスにご注意ください。
※【レンズの焦点距離の確認】 標準レンズ50mm程度を使用する。
注) 短い距離で大きな資料を複写しようとワイド系のレンズを使用すると像が歪む現象が起きます。
注) クローズアップレンズを使用すると、支柱の高さは短くてすむが、精密描写に欠ける等の欠点があります。

CSL-A4SET CL-A4S

好評発売中のコピースタンドCS-A4に待望の専用LEDコピーライトの誕生です
撮影環境に左右されずいつでも同じ状況で完璧な俯瞰撮影ができます

非接触型コピースタンドシステム
各種カメラでの撮影が可能

NEW

A4/B5
A4対応
最大積載重量 3kg
ペーパー&立体物撮影

完全面光源パネル
9W×2 / Ra95
USB5V-2A×2
調光10段階
色温度変換3Color
角度調節90度
移動調節90mm

＊カメラは含みません

COPY STANDSET CSL-A4SET

威力を発揮する素材！

- 厚みのある資料や固い表紙
- データのない古い写真
- 書・手紙・絵画・イラスト
- 和紙や特殊な布地
- 凹凸のある原稿
- 子供の書いた絵
- 立体物の俯瞰撮影
- 検査物の画像入力
- 小さい物はテレカや切手など

現在お持ちのコピースタンド
CS-A4に簡単に取付可能

完全フラット光によりLED素子
が撮影物に写り込まない

色再現力バツグンの高演色性

LED COPY LIGHT CL-A4S

＊コピースタンドは含みません

電源	消費電力	Bi-color	調光	照射角	演色性	LED
USB	18W	3ST	10ST	60°	Ra95	SMD

高耐久性の小型コピースタンド。撮影機器（カメラ）が簡単に取付可能でコピーライトとの併用で完璧な俯瞰撮影を行います。
主要個所はすべて金属加工により高強度を誇ります。上下移動はクランプハンドルで微調整が行え,固定もレバーで完全ロックされます。あらゆる検査機器等に使えるので,システムの中に組み込んでご利用頂けます。
弊社組立ラインで1台1台を手作りで行い,厳重なライン検査を得て出荷している国内製作オリジナル商品です。

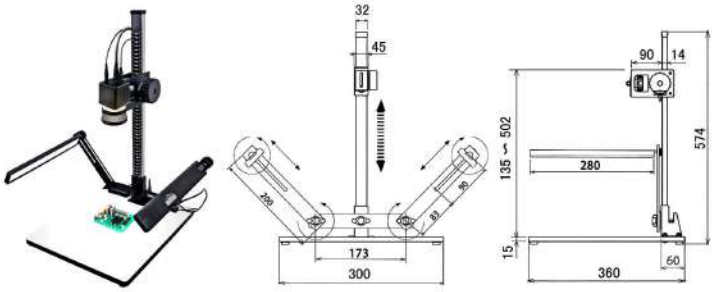

■仕　様	CSL-A4SET
全長	約574mm
ベースボード寸法	約300×360×15mm
支柱全長	約550mm
本体重量	約2.6kg
上下移動高さ	約135～502mm
カメラ台寸法	約37×80mm
最大荷重	3.0kg
ベースボード有効寸法	約300（幅）×295mm（奥行）
最大原稿サイズ	A4/B5
カメラ台寸法	約37×80mm
コピーライト	LEDコピーライトCL-A4S
総重量	約3.1kg

※ LEDコピーライトの仕様はLEDコピーライトCL-A4Sをごらんください。
※ コピーライトCL-A4Sは従来品のL18142 コピースタンドCS-A4にも取付けられます。
※ なるべく環境光の入らない場所でカメラはマニュアル(M)撮影をお勧めいたします。

コピースタンドセットCSL-A4SET

商品番号 L18143	JANコード4988115 181400
本体価格 54,780円（税抜価格49,800円）	

ユーザーの要望に応えコピースタンドCS-A4専用LEDコピーライトの誕生です。ペーパーや立体物の撮影照明に最適です。照明位置・照明角度が自由に設定できます。また,左右からの基本照明により影の出にくい美しい撮影が可能になります。USBから電源供給でき特殊構造完全フラット光により,撮影物を優しく包み込む理想の照明です。明るさ調節・色温度変換も簡単に行うことができます。

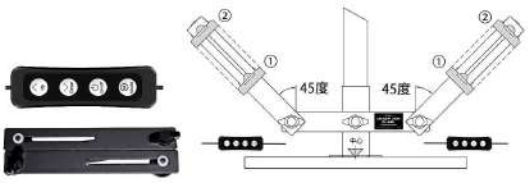

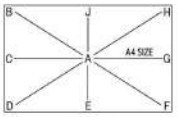

測定ポイント	照度	照度比
A	1130Lx	(中心100%)
B	1120Lx	99%
C	1270Lx	112%
D	1250Lx	110%
E	1120Lx	99%
F	1250Lx	110%
G	1270Lx	112%
H	1120Lx	99%
J	1120Lx	99%

上記イラスト(仮定)でのベースボード中心の照度(色温度5000K設定/調光100%)
① 照度(LEDライト)位置をベースボードに最接近した場合の中心照度:約1700Lx
② 照度(LEDライト)位置をベースボードから最大に離した場合の中心照度:約1130Lx
注) あくまで仮定であり,傾斜・ライト固定位置・色温度・調光状態により中心照度及び周辺照度は変化します。撮影物に合わせ設定することが大切になります。

■仕　様	CL-A4S
光　源	SMD LED 66 Pcs（白33Pcs/橙33Pcs）×2灯
電　源	USB 5V-2A（ライト1灯当たり5V-2A）
最大出力	約9W×2灯
色　温　度	約2500K/3700K/5000K 3ステップ
調光範囲	10段階調光ボタン（約10%～100%）
最大照度	約500Lx/50cm ×2灯（直下1灯時の照度）
照　射　角	約60度（ライト自体の広がり角度）
発　光　面	約25×265mm
演　色　性	約Ra95
本体取付	カメラネジU1/4"メス
本体寸法	約280×40×10mm
本体重量	約100g ×2灯
電源供給	USB機器(Type-A) /本体Type-C
ケーブル長	約1.5m / 本体ーリモコン間 約480mm×2
ライト位置移動	約90mm　固定アーム長 / 駆動アーム長 約200mm
総重量	約500g

※ LED素子にはバラツキがあるため光色・明るさ・配光が異なる場合があります。
※ なるべく環境光の入らない場所でカメラはマニュアル(M)撮影をお勧めいたします。

LEDコピーライトCL-A4S

商品番号 L18727	JANコード4988115 187273
本体価格 33,000円　（税抜価格30,000円）	

DIGI CAME SCANNER SET DSS-500D LED

スキャンできない物をカメラで撮る!デジカメスキャナー(複写装置)!
非接触式のため撮影物を傷つけない!LEDで安全・安心して使える。

非接触型デジタルカメラ複写装置(俯瞰撮影)

DSS-500D A3/B4

コピースタンドでは国内NO.1の品質と多機種を揃えているLPLが自信を持って送り出す新型デジカメスキャナーセット!
従来のスキャナーとは違い、お手持ちのデジタルカメラで撮影する非接触型のスキャナーセット!精度・耐久性・安全性が高く学校や研究機関には特にお勧めです。

厚みのある資料や固い表紙	凹凸のある原稿
データのない古い写真	子供の書いた絵
書・手紙・絵画・イラスト	立体物の俯瞰撮影
和紙や特殊な布地	小さい物はテレカや切手など

デジカメスキャナーセットが威力を発揮する素材です!

■お手持ちのカメラですぐに撮影!
■平面物から立体物まで撮影物を選ばない!
■分離タイプなのでテーブルなどにも設置可能!
■ライトは明るく、長寿命、安全・安心のLED電球採用!
■主要部には一切プラスチックを使用して
いないので、精度及び耐久性に優れている!

最大積載カメラ重量1.5Kg「コンデジ・ミラーレス・一眼レフ」
AC100V 50/60Hz LED 1100lm 9.5W 昼光色光配光タイプ
※カメラは含みません

デジタルスキャナーセット DSS-500D

商品番号: L18244 JAN コード 4988115 182445
本体価格 70,400円 (税抜価格64,000円)

■主な仕様 DSS-500D

全長	約 550mm	中心照度	約 2200Lx
ベースボード	約 450×450×20mm	ソフトンフィルター使用時	約 1700Lx
上下移動高さ	約 80 ～ 480mm	(ベースボード上面から垂直時の照度値)	
カメラ台前後移動	約 175 ～ 230mm	演色性	約 Ra80
最大カメラ荷重	1.5kg	照射角調整	360 度回転
スタンドクランプ取付巾	10 ～ 35mm	クランプ取付部からライト中心までの距離	約 200mm
電源	AC100V 50/60Hz	ライト部本体径	約 85mm
ランプ	LED 電球 / 約 9.5W	ライト部光面	約 70×140mm
色温度	約 6000K	本体総重量	約 5kg
ランプ寿命	約 15000 時間	付属品	LED 電球
口金	E26		ソフトンフィルター
角度調整	外側・内側 30 度 /10 度毎		フィルターマグネット

注)LED 電球にはバラツキがあるため、明るさ・色温度・配光が異なる場合があります。また、LED 単体の色温度表示は 6500K ですが、ライト本体から照射される実測値は約 6000K になります。
注)類似の LED 電球は絶対に使用しないでください。性能・安全が確保できません。
※交換用 LED 電球は LPL 部品サービスまでお問い合わせください。

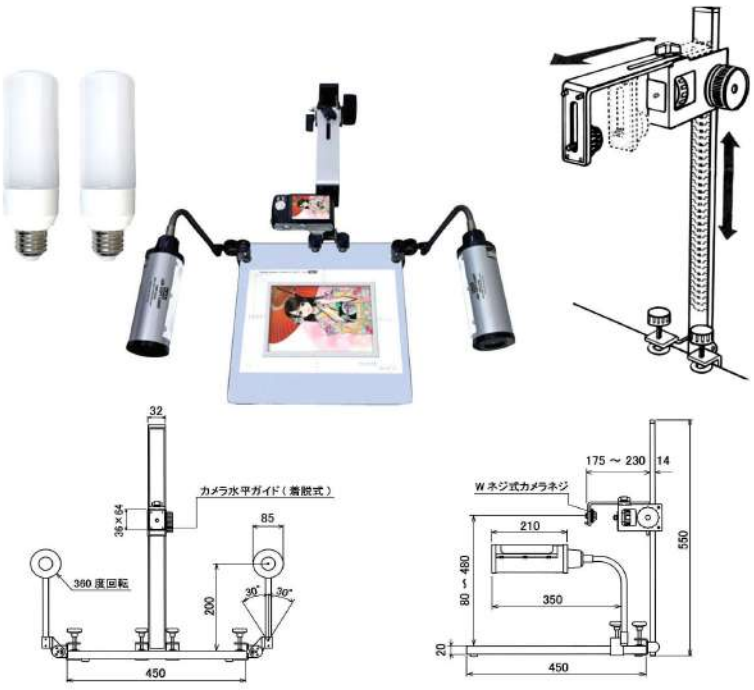

■カメラとベースボードは出来るだけ水平に保つことが大切です。
※ターゲットペーパー付属
注)レンズを広角側で使用すると歪みがでる場合があります。
注) 標準レンズでA3が切れてしまう場合はL形カメラアダプターを逆に取付け、カメラの位置を最大高さにしてご使用ください。
但し、カメラ及びレンズの種類によりA3サイズを撮り込めない場合もありますのでご了承ください。
注) A3サイズ縦位置の撮影はできません。
1.室内の照明はなるべく消した状態で撮影します。室内の天井光や回りの照明が写りこむ場合があります。
2.ライトの照射角を調整して反射しない状態で撮影することにより明るくキレイな複写ができます。

その他立体物の俯瞰撮影例

(LED電球は一般に市販されていない専用電球を使用しています)

自然光や室内照明でももちろん複写する事は可能です。但し、これらの場合には「ムラが出来る」「影が出来る」「明るさが安定しない」と言った複写に向かない光なのです。特に明るさが安定しない場合、撮影データのコントラスト調整などを行う際、画像毎に調整を行う事により作業効率の低下に直結します。複写用ライトは撮影物に対し左右からのムラのない均一な照明ができ発熱量が少ない光がベスト条件になります。

※ コピースタンドCS5にLCL-950K2を取付けた状態 (参考)

明るくムラのない光を照射,照射角度が広いためコピーライトの最適な条件を満たしています。

- ■ チップLED使用でまんべんなく光が当たるので光ムラが出にくい
- ■ 紫外線が含まれていないため,眼にやさしく絵画などの撮影でも退色の心配がない
- ■ 発熱量も少なく火傷や火災の心配がない
- ■ 寿命が長く衝撃にも強いので安心して使用できる
- ■ 地球に優しい省エネ商品
- ■ アームの取付けはクランプ式で机等にもガッチリ固定
- ■ アーム部とライト部は簡単に着脱できる
- ■ 上下・角度・ライト位置・配光は自由に調節可能

演色性Ra96 (LCL-950)

演色性Ra80以下

※ 特にR9 (赤成分) が高く撮影物を忠実に再現できます。

注) 演色性は色再現の忠実度であり主観的な色の好ましさを示す物ではありません

LCL-950K2 (LEDライト4灯) A2サイズ対応

■商品構成■ LCL-950K2

□左右アームセット (1)
□右ライトホルダー (2)
□左ライトホルダー (2)
□LED ライト (4)
□コーナータップ (3)
□延長コード 3m(1)
□コードホルダー (8)

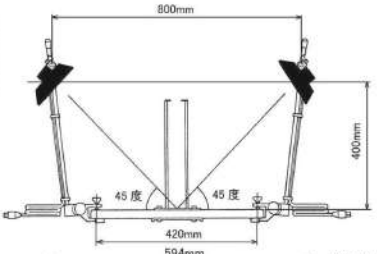

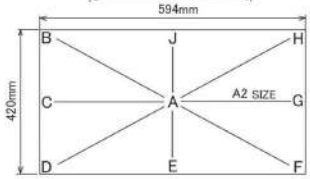

(800×400mm 距離設定)

測定ポイント	照度
A	3000Lx
B	3000Lx
C	3300Lx
D	3000Lx
E	2800Lx
F	3000Lx
G	3300Lx
H	3000Lx
J	2800Lx

■主な仕様 ※ベースボードは含みません

定格	約 34W×4 (白色 LED96Pcs)	照射角	約 70 度
光面	約 120×170mm(1 灯)	クランプ取付巾	7 ～ 35mm
照度	約 2180Lx/50cm(1 灯)	ライト部寸法	約 140×200×35mm(1 灯)
色温度	約 5000K	総重量	約 2.4kg

LEDコピーライト LCL-950K2

商品番号 L18732 JAN コード 4988115 187327

本体価格 126,500 円 (税抜価格115,000 円)

LCL-950 (LEDライト2灯) A3サイズ対応

※ベースボードは含みません

■商品構成■ LCL-950

□左右アームセット (1)
□右ライトホルダー (1)
□左ライトホルダー (1)
□LED ライト (2)
□コーナータップ (1)
□延長コード 3m(1)
□コードホルダー (8)

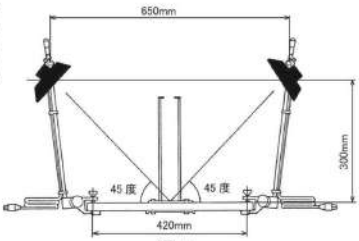

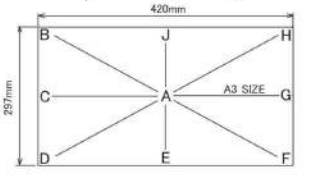

(650×300mm 距離設定)

測定ポイント	照度
A	3000Lx
B	3000Lx
C	3200Lx
D	3200Lx
E	2900Lx
F	3200Lx
G	3200Lx
H	3000Lx
J	2900Lx

■主な仕様

定格	約 34W×2 (白色 LED96Pcs)	照射角	約 70 度
光面	約 120×170mm(1 灯)	クランプ取付巾	7 ～ 35mm
照度	約 2180Lx/50cm(1 灯)	ライト部寸法	約 140×200×35mm(1 灯)
色温度	約 5000K	総重量	約 1.5kg

LEDコピーライト LCL-950

商品番号 L18731 JAN コード 4988115 187310

本体価格 75,900 円 (税抜価格 69,000 円)

自然光や室内照明でももちろん複写する事は可能です。但し、これらの場合には「ムラが出来る」「影が出来る」「明るさが安定しない」と言った複写に向かない光なのです。特に明るさが安定しない場合、撮影データのコントラスト調整などを行う際、画像毎に調整を行う事により作業効率の低下に直結します。複写用ライトは撮影物に対し左右からのムラのない均一な照明ができ発熱量が少ない光がベスト条件になります。

LCL-500

A3サイズ横以下の平面・立体物の俯瞰撮影専用のLED電球搭載のコピーライトです。照射は360度調整可能です。

■机やベースボードに簡単に挟めしっかり固定します。
■アームは内側・外側30度10度毎に角度を変えられます。
■ランプは明るく、長寿命、安全・安心のLED電球採用。
(電球は一般に市販されていない専用LED電球です)
■ディフューザーで光ムラを軽減できます。
■主要部はすべて鉄材を使用しているので耐久性に優れています。
■コピースタンドとの組合わせができます。

※ディフューザー付
※ベースボードは含みません

明るく長寿命で安全なLED電球
注)一般に市販されているLED電球の使用は絶対にしないでください。

ランプ	LED電球 約9.5W	中心照度	2200Lx(直下)
色温度	約6000K	ｸﾗﾝﾌﾟ取付巾	7～35mm
ランプ寿命	約15000時間	ライト全長/重量	210mm/約2Kg

LED コピーライト LCL-500
商品番号 L18728 JANコード 4988115 187280
本体価格 40,700円 (税抜価格37,000円)

FL-217A

明るさと演色性を両立させたコピーライトです。広範囲をムラなく均一に照明します。

(27W×2灯)

ランプ	27W直管スリム形蛍光灯 FHL27EX×2
色温度	約5500K
クランプ取付巾	7~35mm
ライト全長	約490mm
総重量	約3.4Kg

※ベースボードは含みません

■明るさと演色性を両立させた27Wスリム管蛍光ランプ採用。
■インバータ搭載(47kHz)によりチラツキカットで目にやさしい光です。
■取付はクランプ方式により机等にもガッチリ固定できます。

コピーライト FL-217A
商品番号 L18527A JANコード 4988115 185217
本体価格 97,900円 (税抜価格89,000円)

CL-A4S LEDコピーライト

NEW

CS-A4コピースタンド専用

ユーザーの要望に応えコピースタンドCS-A4専用LEDコピーライトの誕生です。ペーパーや立体物の撮影照明に最適です。照明位置・照明角度が自由に設定できます。また,左右からの基本照明により影の出にくい美しい撮影が可能になります。USBから電源供給でき特殊構造完全フラット光により,撮影物を優しく包み込む理想の照明です。明るさ調節・色温度変換も簡単に行うことができます。

完全フラット光によりLED素子が撮影物に写り込まない
色再現力バツグンの高演色性

完全面光源パネル
9W×2 / Ra95
USB5V-2A×2

■仕　様	CL-A4S
光　源	SMD LED 66 Pcs (白33Pcs/橙33Pcs) ×2灯
電　源	USB 5V-2A (ライト1灯当たり5V-2A)
最大出力	約9W×2灯
色　温　度	約2500K/3700K/5000K 3ステップ
調光範囲	10段階調光ボタン(約10%～100%)
最大照度	約500Lx/50cm ×2灯 (直下1灯時の照度)
照　射　角	約60度 (ライト自体の広がり角度)
発　光　面	約25×265mm
演　色　性	約Ra95
本体取付	カメラネジU1/4"メス
本体寸法	約280×40×10mm
本体重量	約100g ×2灯
電源供給	USB機器(Type-A) /本体Type-C
ケーブル長	約1.5m / 本体ーリモコン間 約480mm×2
ライト位置移動	約90mm 固定アーム長 / 駆動アーム長 約200mm
総重量	約500g

※ LED素子にはバラツキがあるため光色・明るさ・配光が異なる場合があります。
※ なるべく環境光の入らない場所でカメラはマニュアル(M)撮影をお勧めいたします。

＊ コピースタンドは含みません
＊ 別ページにも詳しい内容を掲載しています

LEDコピーライトCL-A4S
商品番号 L18727 JANコード4988115 187273
本体価格 33,000円 (税抜価格30,000円)

コーピライト仕様比較表(当社測定値/改良のため予告なく変更する場合があります)

商品番号	モデル NO.	光　源	色温度	演色性	電源	総重量
L18732	LCL-950K2	SMD 白色 LED96Pcs×4 灯	約 5000K	約 Ra96	AC100V 50/60Hz	約 2.4kg
L18731	LCL-950	SMD 白色 LED96Pcs×2 灯	約 5000K	約 Ra96	AC100V 50/60Hz	約 1.5kg
L18527A	FL-217A	直管スリム形蛍光灯 27W×2 灯	約 5500K	約 Ra80	AC100V 50/60Hz	約 3.4kg
L18728	LCL-500	白色 LED 電球 ×2 灯	約 6000K	約 Ra80	AC100V 50/60Hz	約 2.0kg
L18727	CL-A4S	SMD LED 66Pcs (白33/橙33Pcs)×2 灯	約2500K/3700K/5000K	約 Ra95	USB5V-2A	約0.5kg

※演色性Raは色の再現の忠実度であって主観的な色の見え方の好ましさを示す物ではありません。

基本性能に忠実な最高級写真引伸機

完全散光式の経済的な
4×5″判モノクロ引伸機
（モジュール交換可能）

- ■定電圧回路内蔵
- ■付属のフォーカシングエクステンションにより、大伸しの時手元で正確なピント調整ができます
- ■光源は大光量の250Wハロゲンランプを採用しています

50mmレンズ/35mm判
2.0～21倍 大全紙
105mmレンズ/6×9判
0.8～9.3倍 大全紙
150mmレンズ/4×5判
1.6～5.8倍 大全紙

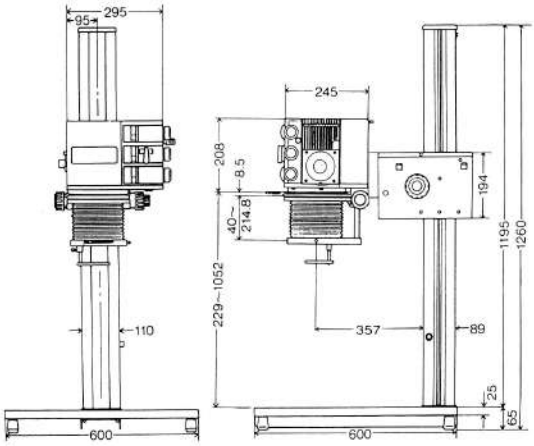

モノクロ引伸機７４５４

商品番号	L36261A	JANコード4988115 362694
本体価格 517,000円	（税抜価格470,000円）	

■専用ネガキャリア

ネガキャリア 35mm

商品番号	L3621-41	JANコード4988115 360096
本体価格 10,780円	（税抜価格9,800円）	

ネガキャリア 6×6

商品番号	L3621-44	JANコード4988115 360133
本体価格 10,780円	（税抜価格9,800円）	

ネガキャリア 6×7

商品番号	L3621-45	JANコード4988115 360140
本体価格 10,780円	（税抜価格9,800円）	

ネガキャリア 4×5″ ガラス付

商品番号	L3621-39	JANコード4988115 360089
本体価格 20,900円	（税抜価格19,000円）	

■専用交換電球

ハロゲンランプ 82V-250W

商品番号	L3624-90	JANコード4988115 362496
本体価格 7,920円	（税抜価格7,200円）	

世界中の愛好者から賞賛をいただいているVCCE
多階調モノクロ引伸機（6×7判以下）
最軟調から最硬調まで無段階調整できる。また,多機能・高精度と耐久性を生むダイキャストボデーは7000シリーズの特長です。

50mmレンズ/35mm判
2.0～17.6倍 半切
75mmレンズ/6×6判
1.1～8.6倍 半切
90mmレンズ/6×7判
1.1～8.6倍 全紙

ネガキャリア 35mm

商品番号	L3241-48	JANコード4988115 324142
本体価格 6,380円	（税抜価格5,800円）	

ネガキャリア 6×4.5

商品番号	L3241-52	JANコード4988115 324166
本体価格 6,380円	（税抜価格5,800円）	

ネガキャリア 6×6

商品番号	L3241-54	JANコード4988115 324173
本体価格 6,380円	（税抜価格5,800円）	

ネガキャリア 6×7

商品番号	L3241-56	JANコード4988115 324180
本体価格 6,380円	（税抜価格5,800円）	

VCCE 引伸機 VC７７００プロ

商品番号	L32711A	JANコード4988115 327198
本体価格 319,000円	（税抜価格290,000円）	

ユニバーサルネガキャリアガラス付

商品番号	L3231-20	JANコード4988115 323138
本体価格 16,500円	（税抜価格15,000円）	

世界中の愛好者から賞賛をいただいているカラー引伸機
カラー引伸機の性能・機能・デザイン等をすべて満足した
最高級の引伸機（6×7判以下）

■光源は１２Ｖハロゲンランプ採用で色の安定性はバツグンです

50mmレンズ/35mm判
2.0～17.6倍 半切
75mmレンズ/6×6判
1.1～8.6倍 半切
90mmレンズ/6×7判
1.1～8.6倍 全紙

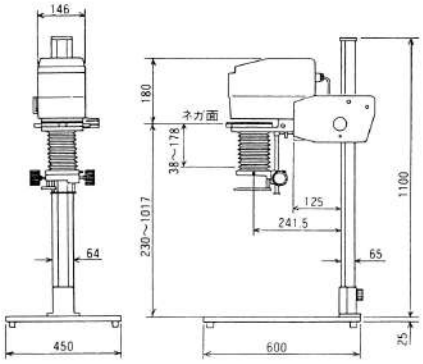

カラー引伸機Ｃ７７００プロ

商品番号	L32811A	JANコード4988115 328195
本体価格 418,000円	（税抜価格380,000円）	

■専用交換電球

ハロゲンランプ 12V-100W

商品番号	L5281-2	JANコード4988115 528120
本体価格 6,820円	（税抜価格6,200円）	

フィルム用水滴除去ワイパーです。
乾燥時間の短縮と乾燥ムラを防止します。

フィルムワイパー
商品番号 L62311　JAN コード 4988115 623115
本体価格 5,280円　(税抜価格4,800円)

丈夫なステンレスカバーと自在に曲がるフック付(0~50℃)
特殊コーティングで目盛りが消えません。

ステンレス液温計S T-3
商品番号 L43112　JAN コード 4988115 431123
本体価格 2,200円　(税抜価格2,000円)

8mm 愛好者の必需品オートリール！
(シングル 8・スーパー 8)

オートリール 120m/400 フィート
商品番号 L74631　JAN コード 4988115 746319
本体価格 6,380円　(税抜価格5,800円)

ビデオテープ修理キット TRK-121用の場合テープ100枚入りです。(ビデオテープ専用)

※TRK-121は中止商品ですが接合テープのみ消耗品として販売しております。

接合テープ　VST-121
商品番号 L9721-1　JAN コード 4988115 972114
本体価格 1,320円　(税抜価格1,200円)

バネ性に優れたステンレス板製の丈夫で、ヘタリのこないフィルム乾燥用のクリップです。

フィルムクリップ FC-20
商品番号 L60631　JAN コード 4988115 606316
本体価格 2,420円　(税抜価格2,200円)

35mm 専用ワンタッチ式のパトローネです。繰り返しの使用ができます。
(6 個入り)

ワンタッチパトローネ 135
商品番号 L11721　JAN コード　4988115 117218
本体価格 3,300円　(税抜価格3,000円)

攪拌能力の高いカクハン棒です。

本体重量:約20ｇ

クイックスター
商品番号 L422　JAN コード　4988115 422008
本体価格 990円　(税抜価格900円)

ロールフィルムをパトローネに装填する35mm専用のディロールです。
パトローネはワンタッチパトローネ135をご利用ください。

ディロール 1350
商品番号 L11710　JAN コード 4988115 117102
本体価格 37,400円　(税抜価格34,000円)

プラスチック現像タンク5000シリーズ

5041 (リール2本付) 35×2処理用タンク
5042 (リール1本付) 35×1処理用タンク
5043 (35mm/120兼用リール)

5043

5041

5042

フィルムに触れることなく巻き込み回転・上下撹拌が同時にできます。
35mm/120兼用リール付きです。

プラスチック現像タンク 5041
商品番号 L40221　JAN コード 4988115 402215
本体価格 12,100円　(税抜価格11,000円)

プラスチック現像タンク 5042
商品番号 L40222　JAN コード 4988115 402222
本体価格 9,900円　(税抜価格9,000円)

オートリール 5043
商品番号 L40223　JAN コード 4988115 402239
本体価格 4,400円　(税抜価格4,000円)

ステンレス現像タンク用リール

35mm用

120用

※ステンレス現像タンクは生産中止商品ですが、タンクリールは交換用として販売しております。
リールは35mm/120用の2種類の販売になります。

タンクリール 35
商品番号 L411A　JAN コード 4988115 411002
本体価格 4,180円　(税抜価格3,800円)

タンクリール 120 用
商品番号 L412　JAN コード 4988115 412009
本体価格 4,290円　(税抜価格3,900円)

ダークルームセーフライト5000シリーズ

ユニークな印画紙用セーフライトです。
卓上・壁掛用として使用できます。

5151　5152　5154

電源:100V 50/60Hz ランプ:110V-10W

5151 (一般多階調印画紙用)
商品番号 L11820　JAN コード 4988115 118208
本体価格 17,600円　(税抜価格16,000円)

5152 (一般モノクロ印画紙用)
商品番号 L11821　JAN コード 4988115 118215
本体価格 17,600円　(税抜価格16,000円)

5154 (一般カラー印画紙用)
商品番号 L11823　JAN コード 4988115 118239
本体価格 17,600円　(税抜価格16,000円)

プラスチックシリンダー5000シリーズ

読みやすく正確な刻印目盛。
液温100℃まで使用可能です。

商品番号	L11755	L11751	L11752	L11753
容　量	50cc	100cc	300cc	650cc
外寸法	30×125	42×125	55×200	70×220
台座寸法	47	57	105	105
税込価格	1,760円	2,200円	3,190円	3,740円
税抜価格	1,600円	2,000円	2,900円	3,400円
JAN コード	117553	117515	117522	117539

※JANメーカーコードは4988115です。　※寸法の単位はすべてmmです。

印画紙用プラスチックバット（四切254×305mm)

印画紙用プラスチックバット四切
商品番号 L65411C　JAN コード4988115 654133
本体価格 3,300円　(税抜価格3,000円)

シャープな切れ味・軽快な操作感を両立した最高級ロータリーカッター

■基本的に写真印画紙・フィルム切断用カッターとして開発されたので、グレードの高いカッターに仕上がっています。
高精度と耐久性を兼ね備えています。主要部分にはプラスチックを一切使用していません。
■刃は自動研磨方式を採用しているため、切れ味が変わりません。
■上刃と下刃の形状は特殊加工により、より点接点に近い状態で切断できます。
また、切断以外の無駄な力は極力抑え、スムーズな切れ味を実現しました。
■当社オリジナル(PAT.P)の刃圧調整機能により、各種素材・薄物・厚物を選びません。

プリンター出力用紙の裁断・写真のカット・その他あらゆる紙・フイルム等の切断に!

使い勝手バッグンです……。

LC-A4

(刃圧調整機能)

A4ノビサイズ/大四切対応

	最大切断寸法	最大外形寸法	本体重量	ポート目盛	刃圧切換
LC-A4	370mm	520(W)×290(D)×90(H)mm	2.9kg	○	○

ロータリーカッター LC-A4 (ノビサイズ)
商品番号 L61621　JAN コード 4988115 616216
本体価格 36,300円　(税抜価格33,000円)

LPL®

Lighting for Success

●製品の仕様及び外観の細部につきましては予告なしに改良変更することがありますのでご了承ください。
●製品の色は印刷インキの特性上実物と多少差が生じることがありますのでご了承ください。

Note:

照明・スタジオ・画像・写真

LPL CO.,LTD.

ユーザー登録のご案内

LPLでは、製品ご購入のお客様に「製品登録ユーザー」へのご案内をしております。
この機会に是非インターネットにご登録いただけますよう、よろしくお願いいたします。

LPLインターネットホームページ
http://www.lpl-web.co.jp

ホームページを開いて、LPLダイレクトから「ユーザー登録」のボタンをクリックしてください。

LPL製品のお求めは当店へ

●製品についてのお問い合わせは
東京営業所　お客様ご相談センター　TEL04-2951-7016
大阪支店　お客様ご相談センター　TEL06-6772-9022

●ホームページ
http://www.lpl-web.co.jp

発売元
LPL商事株式会社
本社/埼玉県所沢市松郷151-32　〒359-0027 TEL 04-2951-7050(代)
東京営業所/埼玉県所沢市松郷151-32 〒359-0027 TEL 04-2951-7050(代)
FAX 04-2951-7040
大阪支店/大阪市天王寺区生玉前町5-31 アンビション三和 II 11F
〒543-0072 TEL 06-6772-9002(代)
FAX 06-6772-9033

製造元
株式会社LPL
本社/埼玉県所沢市松郷151-32　〒359-0027 TEL 04-2951-7065(代)
所沢工場/埼玉県所沢市松郷151-32　〒359-0027 TEL 04-2951-7067(代)
部品サービスセンター/埼玉県所沢市松郷151-32
〒359-0027 TEL 04-2951-7037
部品サービスメールアドレス：partcenter@lpl-web.co.jp

●このカタログの掲載価格はメーカー希望小売価格(税込)です。掲載内容は令和4年11月現在のものです。●規格・デザインの一部を予告なく変更することがありますのでご了承ください。
●カタログの色と実際の商品の色とは印刷インクの性質上、多少異なって見えることがあります。●一般に各商品は各社の登録商標です。

カ-0007B-MK-20221107